FOR CAR USE ONLY/NUR FÜR AUTOMOBIL GEBRAUCH/POUR APPLICATION AUTOMOBILE UNIQUEMENT/ PARA USO EN AUTOMÓVILES/SOLO PER L'UTILIZZO IN AUTOMOBILE/ENDAST FÖR BILBRUK

ALPINE®

EN

DE

FR

ES

IT

SE

PXA-H701

MULTIMEDIA MANAGER™

- OWNER'S MANUAL
  Please read before using this equipment.
- BEDIENUNGSANLEITUNG
  Lesen Sie diese Bedienungsanleitung bitte vor Gebrauch des Gerätes.
- MODE D'EMPLOI
  Veuillez lire avant d'utiliser cet appareil.
- MANUAL DE OPERACIÓN
  Léalo antes de utilizar este equipo.
- ISTRUZIONI PER L'USO
  Si prega di leggere prima di utilizzare il attrezzatura.
- ANVÄNDARHANDLEDNING
  Innan du använder utrustningen bör du läsa igenom denna användarhandledning.

DOLBY DIGITAL PRO LOGIC II DIGITAL dts SURROUND Ai-NET

ALPINE ELECTRONICS MARKETING, INC.
1-1-8 Nishi Gotanda,
Shinagawa-ku, Tokyo 141-0031, Japan
Phone 03-5496-8231

ALPINE ELECTRONICS OF AMERICA, INC.
19145 Gramercy Place, Torrance,
California 90501, U.S.A.
Phone 1-800-ALPINE-1 (1-800-257-4631)

ALPINE ELECTRONICS OF CANADA, INC.
7300 Warden Ave., Suite 203, Markham,
Ontario L3R 9Z6, Canada
Phone 1-800-ALPINE-1 (1-800-257-4631)

ALPINE ELECTRONICS OF AUSTRALIA PTY. LTD.
6-8 Fiveways Boulevarde Keysborough,
Victoria 3173, Australia
Phone 03-9769-0000

ALPINE ELECTRONICS GmbH
Frankfurter Ring 117, 80807 München,
Germany
Phone 089-32 42 640

ALPINE ELECTRONICS OF U.K. LTD.
Alpine House
Fletchamstead Highway,
Coventry CV4 9TW, U.K.
Phone 0870-33 33 763

ALPINE ELECTRONICS FRANCE S.A.R.L.
(RCS PONTOISE B 338 101 280)
98, Rue de la Belle Etoile, Z.I. Paris
Nord II, B.P. 50016, 95945 Roissy
Charles de Gaulle Cedex, France
Phone 01-48638989

ALPINE ITALIA S.p.A.
Viale C. Colombo 8, 20090 Trezzano
Sul Naviglio (MI), Italy
Phone 02-484781

ALPINE ELECTRONICS DE ESPAÑA, S.A.
Portal de Gamarra 36, Pabellón, 32
01013 Vitoria (Alava) - APDO 133, Spain
Phone 945-283588

Kukje Printing Co., Ltd
127-2 Gamjeon-dong
Sasang-gu
Busan Korea

Designed by ALPINE Japan
Printed in Korea (S)
68-00493Z09-A

Avant l'utilisation

La télécommande pour le PXA-H701 est vendue séparément. La méthode de fonctionnement employant cette unité de commande (vendue séparément) est imprimée en ce mode d'emploi. Cependant, si vous utilisez des unités principales telles que la série IVA-D300 ou la série IVA-D900, vous pouvez également actionner le PXA-H701 à partir de ces unités principales (des articles tels que l'AUTO TCR et les réglages d'interruption de conseils de voix du système de navigation peuvent seulement être actionnés à partir de l'unité de commande). Pour plus de détails sur le fonctionnement de l'unité principale, voir « Processeur audio externe (en option) » du mode d'emploi de l'unité principale.

Contenu

Instructions de Fonctionnement

⚠ AVERTISSEMENT

AVERTISSEMENT 2
ATTENTION 2
PRECAUTIONS 3

Fonctionnement de base

Mise sous tension et hors tension 4
A propos des indicateurs 4
Utiliser l'encodeur rotatif 4
Réglage des enceintes 4
Utiliser l'appareil avec des connexions Ai-NET 5
Utilisation par connexions de type DIN ou câble optique (Connexions non Ai-NET) (uniquement lors de l'utilisation de la télécommande vendue séparément) ... 5

Réglages automatiques

Réaliser automatiquement la correction du temps de retard (Correction du temps de retard automatisée) 6

Réglages

Réglage manuel de la correction temporelle (TCR)/ Commutation de phase 8
Mise au point des graves 10
Réglages de l'égalisateur graphique 12
Réglages de l'égalisateur paramétrique 13
X-OVER 15
Réglage X-OVER 16
Réglages MX 18
Réglage BASS COMP. 19

Utilisation du Dolby Surround

Utiliser le mode Pro Logic II 20
Procédure de réglage du Dolby Surround 21
Paramétrage des enceintes 22
Réglage du niveau des enceintes 22
Mélange des sons graves au canal arrière 23
Réglage de l'image acoustique 24
Obtenir un son puissant et avec un haut volume 25
Réglage du niveau DVD 25

Fonctions pratiques

Interruption à conduite vocale du système de navigation (uniquement lors de l'utilisation de la télécommande vendue séparément) 26
Réglage PCM linéaire 26
Réglages d'affichage 27
Réglage du mode MX (connexion Ai-NET) 27
Mémorisation des réglages 28
Rappel des réglages en mémoire 28
Mode Defeat 28
Commutation de l'affichage 29

Installation et connexions

Avertissement 30
Attention 30
Précautions 31
Accessoires 32
Installation 33
Schéma des connexions basiques 36
Exemples d'expansion du système 37

Information

Terminologie 41

Autres

En cas de problème 42
Spécifications 43

⚠ AVERTISSEMENT

⚠ AVERTISSEMENT

Ce symbole désigne des instructions importantes.
Le non-respect de ces instructions peut entraîner de graves blessures, voire la mort.

N'ACTIVER AUCUNE FONCTION SUSCEPTIBLE DE DETOURNER VOTRE ATTENTION DE LA CONDUITE DU VEHICULE.

Les fonctions requérant une attention prolongée ne doivent être exploitées qu'à l'arrêt complet du véhicule. Toujours arrêter le véhicule à un endroit sûr avant d'activer ces fonctions. Il y a risque de provoquer un accident.

GARDER LE VOLUME A FAIBLE NIVEAU DE MANIERE A POUVOIR ENTENDRE LES BRUITS EXTERIEURS PENDANT LA CONDUITE.

Il y a risque d'accident.

MINIMISER L'AFFICHAGE EN COURS DE CONDUITE.

La visualisation de l'affichage peut distraire le conducteur de la conduite du véhicule et, partant, de provoquer un accident.

NE PAS DESASSEMBLER NI MODIFIER L'APPAREIL.

Il y a risque d'accident, d'incendie ou de choc électrique.

UTILISER CET APPAREIL POUR DES APPLICATIONS MOBILES DE 12 V.

Toute utilisation autre que l'application désignée comporte un risque d'incendie, de choc électrique ou de blessure.

GARDER LES PETITS OBJETS COMME LES PILES HORS DE PORTEE DES ENFANTS.

L'ingestion de tels objets peut entraîner de graves blessures. En cas d'ingestion, consulter immédiatement un médecin.

UTILISER DES FUSIBLES DE L'AMPERAGE APPROPRIE.

Il y a risque d'incendie ou de décharge électrique.

A UTILISER UNIQUEMENT SUR DES VOITURES A MASSE NEGATIVE DE 12 VOLTS.

(Vérifiez auprès de votre concessionnaire si vous n’en êtes pas certain.) Il y a risque d’incendie, etc.

NE PAS OBSTRUER LES SORTIES D'AIR NI LES PANNEAUX DU RADIATEUR.

Une surchauffe interne peut se produire et provoquer un incendie.

⚠ ATTENTION

Ce symbole désigne des instructions importantes. Le non-respect de ces instructions peut entraîner des blessures ou des dommages matériels.

INTERROMPRE TOUTE UTILISATION EN CAS DE PROBLEME.

Le non-respect de cette précaution peut entraîner des blessures ou endommager l'appareil. Retourner l'appareil auprès du distributeur Alpine agréé ou un centre de service après-vente Alpine en vue de la réparation.

⚠ PRECAUTIONS

Température

Assurez-vous que la température intérieure du véhicule est comprise entre +60°C (+140°F) et –10°C (+14°F) avant de mettre l'appareil sous tension.

Emplacement de montage

N'installez pas le PXA-H701 dans un endroit exposé:

- directement au soleil ou à la chaleur,
- à l'humidité et à l'eau,
- à la poussière,
- à des vibrations excessives.

Entretien

En cas de problème, n'essayez pas de réparer l'appareil vous-même. Rapportez l'appareil à votre revendeur Alpine, ou à défaut, apportez-le dans le centre de réparation Alpine le plus proche.

Fonctionnement de base

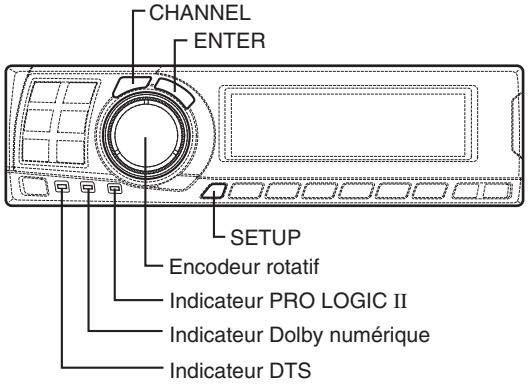

Mise sous tension et hors tension

Cet appareil ne comporte pas d'interrupteur de mise sous tension. L'unité principale à laquelle l'appareil est connecté contrôle sa mise sous tension.

REMARQUE
Lors de la mise sous tension pour la première fois, le mode SETUP est activé automatiquement.

A propos des indicateurs

- **Indicateur PRO LOGIC II**
  S'allume de couleur orangée en mode de décodage Dolby surround
- **Indicateur Dolby numérique**
  S'allume de couleur orangée en mode de décodage Dolby numérique
- **Indicateur DTS**
  S'allume de couleur orangée en mode de décodage DTS

Utiliser l'encodeur rotatif

Cet appareil utilise l'encodeur rotatif pour faire les paramétrages ou les réglages. Lors de l'utilisation de l'encodeur rotatif, appuyer sur l'encodeur rotatif et le mettre en marche avant l'opération.

Réglage des enceintes

Tout d'abord, effectuez le réglage des enceintes. Mettez hors tension les canaux des enceintes qui ne sont pas connectées.

1 Appuyer sur la touche **SETUP**.
Le mode de réglage est paramétré.

2 Tourner **l'encodeur rotatif** pour sélectionner le mode « SPEAKER SELECT », puis appuyer sur la touche **ENTER**.

3 Appuyer sur la touche **CHANNEL** pour sélectionner l'enceinte, puis appuyer sur la touche **ENTER**.

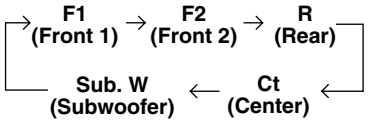

4 Tourner **l'encodeur rotatif** pour régler le type d'enceinte ou « ON » ou « OFF », puis appuyer sur la touche **ENTER**.
Répéter les étapes 3 et 4 pour régler toutes les enceintes non connectées sur « OFF ».

F1 (Front 1) : Tw (Tweeter)/Full (Gamme complète) /OFF
F2 (Front 2) : Full (Gamme complète)/OFF
R(Rear) : ON/OFF
Ct (Center) : Center/Sub.W (Subwoofer)/OFF

REMARQUE
Régler sur « Subwoofer » si un subwoofer est connecté à la sortie pour enceinte centrale.

Sub.W (Subwoofer) : ON/OFF

* Lorsque Full (Gamme complète) est sélectionné dans F1 (Avant 1), le message de confirmation de la présence du Tweeter sera ensuite affiché. Tourner **l'encodeur rotatif** et sélectionner YES/NO, puis appuyer sur la touche **ENTER**. Veuillez régler pour la protection des enceintes.

5 Appuyer à plusieurs reprises sur la touche **SETUP** pour quitter le mode de réglage.

Utiliser l'appareil avec des connexions Ai-NET

Lorsque l'on utilise des connexions Ai-NET, le volume, le subwoofer, la balance et l'équilibreur avant-arrière sont réglés depuis l'unité principale (ils ne peuvent pas être réglés depuis le PXA-H701). Cependant, les paramètres BASS et TREB ne peuvent pas être réglés depuis l'unité principale. Il faut donc les régler depuis le PXA-H701.

Utilisation par connexions de type DIN ou câble optique (Connexions non Ai-NET) (uniquement lors de l'utilisation de la télécommande vendue séparément)

Commuter les entrées

Le PXA-H701 est équipé de trois jeux d'entrées de signaux analogues et de trois jeux d'entrées de signaux numériques. Pour plus d'informations sur les connexions, voir page 36.

1 Appuyer sur la touche **SETUP**.
Le mode de réglage est paramétré.

2 Tourner **l'encodeur rotatif** pour régler le mode « INPUT SELECT », puis appuyer sur la touche **ENTER**.

3 Tourner **l'encodeur rotatif** pour sélectionner le mode d'entrée, puis appuyer sur la touche **ENTER**.

Analog 1 ↔ **Analog 2** ↔ **Analog 3** ↔
Digital 3 ↔ **Digital 2** ↔ **Digital 1** ↔

4 Appuyer à plusieurs reprises sur la touche **SETUP** pour quitter le mode de réglage.

REMARQUE
Connexions non-Ai-NET
Les produits Alpine sont équipés d'un système de connexion bus appelé « Ai-NET » qui ne peut être utilisé que pour des connexions entre des produits Ai-NET.
Le PXA-H701 est un produit Ai-NET, mais il est conçu pour fonctionner également avec d'autres produits (non Ai-NET). Ainsi des connexions de type DIN et câble optique sont également possibles.
Les connexions à des produits autres que Ai-NET sont appelées « connexions non Ai-NET ».

Réglage du niveau d'entrée

En utilisant les connexions analogues de type DIN, le niveau d'entrée du PXA-H701 doit être préréglé à partir de l'unité principale.
Réglez le niveau d'entrée en utilisant une source sonore disposant d'un niveau d'enregistrement élevé (pop, rock, etc.).

1 Mettez l'unité principale sous tension.

2 Tourner **l'encodeur rotatif** sur l'unité principale dans le sens contraire des aiguilles d'une montre et régler le niveau de volume sur « 0 ».

3 Augmentez progressivement le volume de l'unité principale, jusqu'à ce que « INPUT LEVEL OVER » (niveau d'entrée trop haut) soit affiché.
A partir de cette position, diminuez légèrement le volume, jusqu'à ce que « INPUT LEVEL OVER » s'éteigne. Le réglage est maintenant terminé.
Ne retouchez pas le niveau de volume de l'unité principale, car ce réglage est optimum. Utilisez le PXA-H701 uniquement pour changer le niveau du volume.

REMARQUE
Changez au mode d'affichage d'analyseur de spectre ou d'affichage de canal d'entrée avant de régler le niveau d'entrée. (Voir page 29)

Réglage du volume, de la balance, du fader et du subwoofer

Après avoir déterminé le niveau d'entrée, réglez le volume, la balance, le fader et le subwoofer à partir du PXA-H701. Veillez à ne pas effectuer ces réglages sur l'unité principale.

1 Appuyer sur la touche **ENTER** et sélectionner le mode devant être réglé.

VOLUME → **BALANCE** → **FADER** → **Sub.W LEVEL** →

2 Tourner **l'encodeur rotatif** dans les 5 secondes et régler le niveau désiré.

VOLUME	: 0 ~ 35
BALANCE	: L15 ~ R15
FADER	: F15 ~ R15
Sub.W LEVEL	: 0 ~ +15

REMARQUE
Si le subwoofer est réglé sur « OFF » , le réglage Sub.W LEVEL est inefficace.

Réglages automatiques

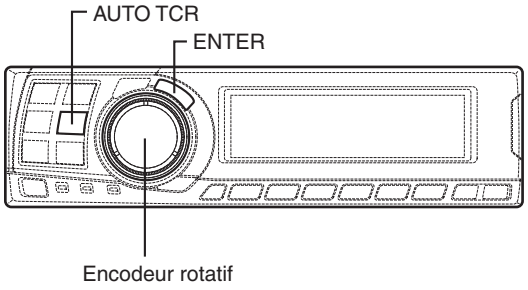

Réaliser automatiquement la correction du temps de retard (Correction du temps de retard automatisée)

En raison des conditions particulières à l'intérieur du véhicule, il existe une différence majeure entre les distances des différentes enceintes et la position d'écoute. Cette fonction utilise le microphone de mesure fourni pour mesurer et analyser automatiquement les distances entre les enceintes et la position d'écoute et réaliser la meilleure correction du temps de retard.
La fonction AUTO TCR de l'unité principale peut ne pas être effectuée selon la combinaison de l'unité principale.

1 Vérifier que le mode defeat est désactivé. (Voir page 28).

2 Préparer le véhicule.
1) Garer le véhicule à un endroit calme.
2) Fermer les portes et les fenêtres du véhicule.

3 Connecter le microphone.
1) Fixer le microphone fourni avec la télécommande au centre de l'appuie-tête du siège du conducteur vers le haut.

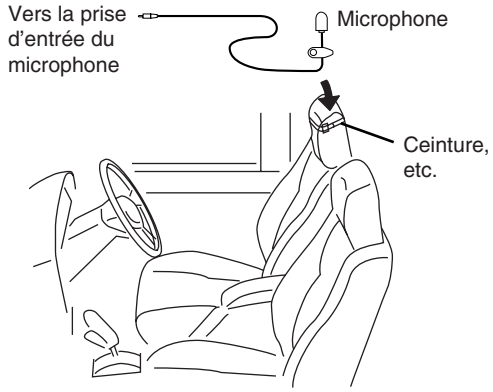

2) Connecter le microphone au PXA-H701.

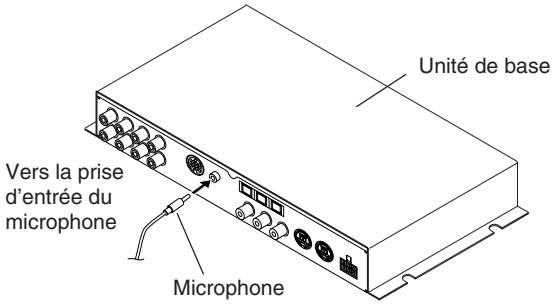

4 Mettre la clé de contact du véhicule en position ACC.
- Etant donné que les vibrations risquent de difficulter le réglage aux valeurs de réglage appropriées, il est conseillé de couper le moteur.
- Etant donné que le bruit risque d'empêcher les réglages automatiques de s'effectuer, il est conseillé de couper la climatisation, le chauffage et autres dispositifs similaires auparavant.

5 Appuyer sur la touche **AUTO TCR**.

6 Tourner **l'encodeur rotatif**, sélectionner le réglage de tweeter, puis appuyer sur la touche **ENTER**.

YES ⟷ NON

Le compte à rebours commence.

7 Une fois que le compte à rebours a été enclenché, sortir du véhicule et fermer les portes dans les 10 secondes.

```
AUTO TCR
     10 sec.
     to start
```

La procédure décrite ci-dessous peut être effectuée automatiquement et les réglages effectués dans les 10 secondes à l'aide de la fonction de réglage automatique.

Correction temporelle.

↓

« END » est affichée pendant environ 15 secondes et le réglage automatique est terminé.

- Si le microphone ne capture aucun son ou si les enceintes sont endommagées ou mal connectées ou le câblage est mal fait, le réglage automatique ne sera pas effectué et un message d'erreur sera affiché. Vérifier l'état des enceintes, puis effectuer le réglage automatique une nouvelle fois.

```
AUTO TCR
     ERROR
```

8 Vérifier que le réglage automatique a bien été effectué (le message « END » a été affiché pendant environ 15 secondes), puis entrer de nouveau dans le véhicule et déconnecter le microphone.

9 Pour la mémorisation des réglages, suivre la procédure décrite dans le chapitre « Mémorisation des réglages » (page 28).

REMARQUES

- *Les réglages automatiques ne peuvent pas être effectués si le microphone n'est pas connecté (affichage d'erreur). Pour effectuer la correction de temps automatiquement, connecter tout d'abord le microphone fourni.*
- *Appuyer sur la touche AUTO TCR pour relâcher les mesures automatiques avant d'effectuer les mesures automatiques.*
- *Aucune autre opération ne peut être effectuée lorsque des mesures sont effectuées.*
- *Les résultats des mesures peuvent varier en fonction de la position de montage du microphone.*
- *Une utilisation prolongée lorsque le moteur est coupé peut mettre la batterie rapidement à plat.*
- *Les mesures automatiques ne peuvent pas être faites pour le subwoofer. Effectuer les réglages du subwoofer manuellement. Se référer au chapitre « Réglage manuel de la correction temporelle (TCR)/ Commutation de phase » (page 8).*
- *Si l'enceinte est réglée en mode « OFF », le TCR pour cette enceinte ne peut pas être réglé. Se référer au chapitre « Réglages des enceintes » (page 4).*
- *Après avoir effectué les réglages, nous vous recommandons de les mémoriser. Pour plus de détails, voir page 28.*

Réglages

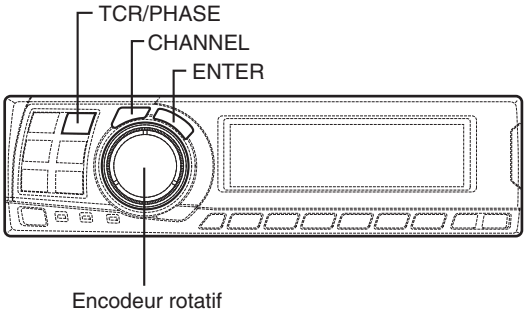

Réglage manuel de la correction temporelle (TCR)/Commutation de phase

En raison des conditions particulières régnant à l'intérieur du véhicule, les distances entre les différentes enceintes et la position d'écoute varient beaucoup. Une bonne correction de temps peut être obtenue à l'aide de la correction de temps automatique (« AUTO TCR »), mais il est également possible de calculer les valeurs de correction optimales et d'éliminer ainsi les erreurs dues au temps de propagation à l'arrivée à la position d'écoute en utilisant cette fonction. Il est également possible d'utiliser cette fonction pour changer la phase.
Lors de l'opération avec unités principales telles que la série IVA-D300, le réglage est différent selon l'unité principale.

1 Vérifiez que le mode defeat (annulation) soit éteint. (Voir page 28.)

2 Placez-vous à la position d'écoute (par exemple sur le siège du conducteur) et mesurez la distance (en mètres) entre votre tête et les différentes enceintes.

3 Calculez la différence de distance entre l'enceinte la plus distante et les autres enceintes.
L = (distance de l'enceinte la plus distante)
– (distance des autres enceintes)

4 Divisez la distance calculée pour les différentes enceintes par la vitesse du son (343 m/s, température 20°C).
Cette valeur est la valeur de la correction du temps de retard pour les différentes enceintes.

• **Exemples concrets**

1. Calcul de la valeur de la correction du temps de retard pour l'enceinte avant-gauche du schéma ci-dessous.

Conditions:
Distance entre l'enceinte la plus distante et la position d'écoute : 2,25 m (88-3/4")
Distance entre l'enceinte avant-gauche et la position d'écoute : 0,5 m (20")
Calcul: L = 2,25 m (88-3/4") – 0,5 m (20")
= 1,75 m (68-3/4")
Retard de correction = 1,75 ÷ 343 x 1000
= 5,1 (ms)

En d'autres termes, le fait de donner une correction du temps de retard de 5,1 (ms) à l'enceinte avant gauche instaure une distance virtuelle qui correspond à la distance de l'enceinte la plus distante.

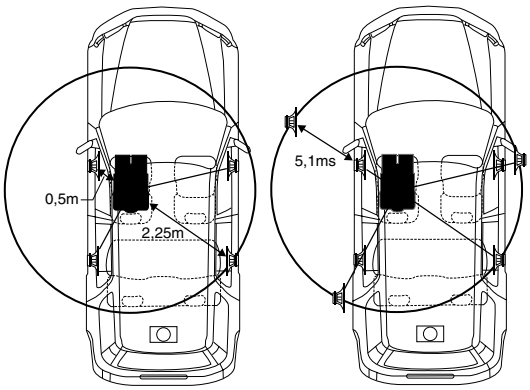

Le son n'est pas équilibré car les distances entre la position d'écoute et chacune des enceintes sont différentes.
La différence de distance entre l'enceinte avant gauche et l'enceinte arrière droite est de 1,75 m (68-3/4").

La correction du temps de retard élimine les différences entre les temps nécessaires au son de chaque enceinte pour atteindre la position d'écoute.
En réglant la correction du temps de retard de l'enceinte avant gauche sur 5,1 ms, cela permet de coordonner la distance de la position d'écoute à l'enceinte.

5 Appuyer sur la touche **TCR/PHASE** pour régler le mode de correction de temps.

6 Appuyer sur la touche **CHANNEL** et maintenez-la enfoncée pendant 2 secondes au moins puis sélectionner « L and R (LR) » ou « L or R » .

L and R (LR) ↔ L or R

(réglage d'usine)

L and R (LR): Attribue les mêmes réglages aux canaux droit et gauche.
L or R: Attribue des réglages différents aux canaux droit et gauche.

7 Appuyer sur la touche **CHANNEL** et sélectionner le canal voulu, puis appuyer sur la touche **ENTER**.

Quand « L and R (LR) » est sélectionné:

Front 1 → Front 2 → Rear → Center *1 **→ Sub. W →**

Quand « L or R » est sélectionné:

Front 1 L → Front 1 R → Front 2 L → Front 2 R → Rear L → Rear R → Center *2 **→ Sub. W** *3 **→**

*1 Lorsque le centre est réglé sur subwoofer, cela n'est pas affiché.
*2 Lorsque le centre est réglé sur subwoofer, cela devient Sub.W(L).
*3 Lorsque le centre est réglé sur subwoofer, cela devient Sub.W(R).

8 Tourner **l'encodeur rotatif** pour régler la valeur de correction du temps (0,00 à 20,00ms), puis appuyer sur la touche **ENTER**.

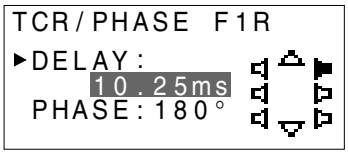

* **La différence entre le son avec le mode defeat (valeur par défaut) et sans (correction de temps corrigée) peut être vérifiée de la façon suivante:**

1) Lors du mode de réglage, appuyer sur la touche **TCR/PHASE** et maintenez-la enfoncée pendant au moins 2 secondes.
2) Appuyer sur la touche **TCR/PHASE** pour activer et désactiver le mode defeat et écouter les différences de son.
3) Pour quitter, sélectionner le réglage désiré, puis appuyer sur la touche **ENTER**. Remarquer cependant qu'en cas de pression sur la touche **ENTER** alors que le mode defeat est activé, les réglages seront remis par défaut à l'état defeat activé (valeurs par défaut).

9 Tourner **l'encodeur rotatif** pour commuter la phase, puis appuyer sur la touche **CHANNEL**. Appuyer sur la touche **ENTER** pour retourner à l'étape 8.

0° ↔ 180°

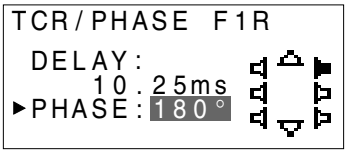

10 Répéter les étapes 7 à 9 pour régler les autres canaux.

11 Une fois que tous les réglages sont terminés, appuyer sur la touche **TCR/PHASE**.

REMARQUES

- *Si l'enceinte est réglée en mode « OFF » , la TCR pour cette enceinte est inefficace. Se reporter au chapitre « Réglage des enceintes » (page 4).*
- *Après avoir effectué les réglages, nous vous recommandons de les mémoriser. Pour plus de détails, voir page 28.*

Réglages

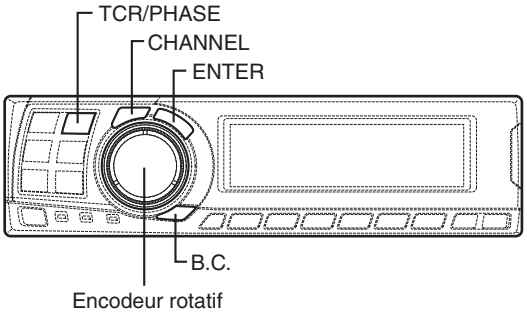

Mise au point des graves

La différence de temps entre les enceintes avant-arrière/gauche-droite peut être réglée une paire à la fois. La correction temporelle audible peut être faite de 0,05 ms à 20,00 ms en 401 intervalles (0 à 400).

1 Vérifier que le mode defeat est désactivé. (Voir page 28).

2 Appuyer sur la touche **TCR/PHASE** pour sélectionner le mode de correction du temps.

3 Appuyer sur la touche **B.C.** pour sélectionner le mode de réglage « BASS FOCUS ».

4 Appuyer sur la touche **CHANNEL** pour sélectionner l'enceinte avant-arrière/gauche-droite.

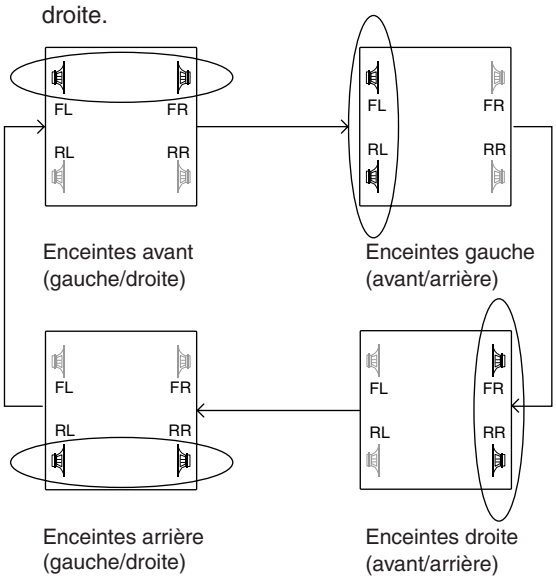

5 Tourner **l'encodeur rotatif** pour régler l'intervalle avant-arrière/gauche-droite.

6 De plus, pour paramétrer un autre canal (enceinte) répéter les étapes 4 et 5.

7 Après avoir terminé le paramétrage, appuyer sur la touche **ENTER** pour revenir au mode de correction temporelle. Là, vous pouvez comparer le son de Defeat OFF (valeur de réglage) et de Defeat ON (valeur initiale). Pour connaître la méthode de fonctionnement, se référer à l'étape 8 de « Réglage manuel de la correction temporelle (TCR)/Commutation de phase » à la page 9.

8 Appuyer sur la touche **TCR/PHASE** pour terminer le paramétrage.

REMARQUE
Le paramétrage fait dans Bass Focus est reflété dans la correction temporelle.

Exemple du réglage des étapes 4 et 5

1. Après avoir entré les corrections pour les enceintes avant (gauche et droite) à l'ETAPE 30, le décalage temporel est de 1,5 ms pour chacune des enceintes avant-gauche et avant-droite.

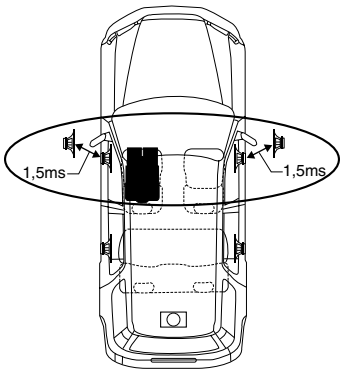

2. Après avoir entré les corrections pour les enceintes gauche (avant et arrière) à l'ETAPE 30, le décalage temporel devient 3,0 ms* pour l'enceinte avant-gauche et 1,5 ms pour l'enceinte arrière gauche.
   * Etant donné que le décalage temporel était déjà réglé sur 1,5 ms pour l'enceinte avant gauche à l'ETAPE 1, la correction supplémentaire de l'ETAPE 30 fait passer le décalage temporel de l'enceinte avant gauche à 3,0 ms.

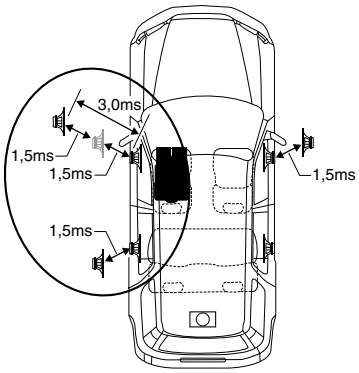

Tableau de décalages temporels

Nombre d'incréments	Décalage temporel en ms	Nombre d'incréments	Décalage temporel en ms	Nombre d'incréments	Décalage temporel en ms
0	0,00	34	1,70	68	3,40
1	0,05	35	1,75	69	3,45
2	0,10	36	1,80	70	3,50
3	0,15	37	1,85	71	3,55
4	0,20	38	1,90	72	3,60
5	0,25	39	1,95	73	3,65
6	0,30	40	2,00	74	3,70
7	0,35	41	2,05	75	3,75
8	0,40	42	2,10	76	3,80
9	0,45	43	2,15	77	3,85
10	0,50	44	2,20	78	3,90
11	0,55	45	2,25	79	3,95
12	0,60	46	2,30	80	4,00
13	0,65	47	2,35	81	4,05
14	0,70	48	2,40	82	4,10
15	0,75	49	2,45	83	4,15
16	0,80	50	2,50	84	4,20
17	0,85	51	2,55	85	4,25
18	0,90	52	2,60	86	4,30
19	0,95	53	2,65	87	4,35
20	1,00	54	2,70	88	4,40
21	1,05	55	2,75	89	4,45
22	1,10	56	2,80	90	4,50
23	1,15	57	2,85	91	4,55
24	1,20	58	2,90	92	4,60
25	1,25	59	2,95	93	4,65
26	1,30	60	3,00	94	4,70
27	1,35	61	3,05	95	4,75
28	1,40	62	3,10	96	4,80
29	1,45	63	3,15	97	4,85
30	1,50	64	3,20	98	4,90
31	1,55	65	3,25	99	4,95
32	1,60	66	3,30	100–399	5,00–19,95
33	1,65	67	3,35	400	20,00

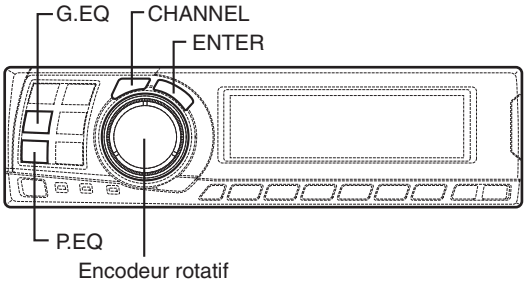

Réglages de l'égalisateur graphique

L'égalisateur graphique vous permet de régler le son sur 31 bandes de fréquences pour chacune des enceintes avant (gauche et droite), arrière (gauche et droite) et centrale et sur 10 bandes pour le subwoofer, cela vous permet d'obtenir un son correspondant à votre goût.

1 Vérifier que le mode de defeat est désactivé. (Voir page 28.)

2 Appuyer sur la touche **G.EQ** pour régler le mode d'égalisateur graphique.

3 Appuyer sur la touche **CHANNEL** et maintenez-la enfoncée pendant au moins 2 secondes et sélectionner « L and R (LR) » ou « L or R ».

L and R (LR) ↔ L or R

(réglage d'usine)

L and R (LR): Attribue les mêmes réglages aux canaux droit et gauche.
L or R: Attribue des réglages différents aux canaux droit et gauche.

4 Appuyer sur la touche **CHANNEL** pour sélectionner le canal voulu, puis appuyer sur la touche **ENTER**.

Quand « L and R (LR) » est sélectionné:

→ **Front** → **Rear** → **Center** *1 → **Sub. W** →

Quand « L or R » est sélectionné:

→ **Front L** → **Front R** → **Rear L** → **Rear R** → **Sub. W** *3 ← **Center** *2 ←

*1 Lorsque le centre est réglé sur subwoofer, cela n'est pas affiché.
*2 Lorsque le centre est réglé sur subwoofer, cela devient Sub.W(L).
*3 Lorsque le centre est réglé sur subwoofer, cela devient Sub.W(R).

5 Tourner **l'encodeur rotatif** pour sélectionner la fréquence, puis appuyer sur la touche **ENTER**.

Fréquences réglables
Front/Rear/Center: 20Hz~20kHz (par pas de 1/3 octave)
Sub.W: 20Hz~160Hz (par pas de 1/3 octave)

6 Tourner **l'encodeur rotatif** pour ajuster le niveau (± 9 dB par pas de 1 dB), puis appuyer sur la touche **ENTER**.

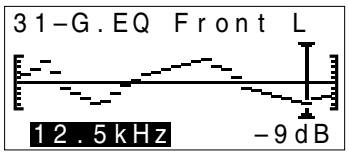

7 Répéter les étapes 5 et 6 pour régler les autres fréquences.

8 Pour régler des autres canaux, appuyer sur la touche **CHANNEL** pour retourner à l'étape 4.

* **La différence entre le son avec le mode defeat (valeur par défaut) et sans (réglage de l'égalisateur graphique corrigé) peut être vérifiée de la façon suivante:**

1) Lors du mode de réglage, appuyer sur la touche **G.EQ** et maintenez-la enfoncée pendant au moins 2 secondes.
2) Appuyer sur la touche **G.EQ** pour activer et désactiver le mode defeat et écouter les différences de son.
3) Pour quitter, sélectionner le réglage désiré, puis appuyer sur la touche **ENTER**. Remarquer cependant qu'en cas de pression sur la touche **ENTER** alors que le mode defeat est activé, les réglages seront remis par défaut à l'état defeat on (valeurs par défaut).

9 Une fois que tous les réglages sont terminés, appuyer sur la touche **G.EQ**.

REMARQUES

- *Si l'enceinte est réglée en mode « OFF » , l'égalisateur graphique pour cette enceinte est inefficace. Se reporter au chapitre « Réglage des enceintes » (page 4).*
- *Vérifier les fréquences de reproduction des enceintes connectées avant de régler l'égalisateur. Pour les enceintes avec des fréquences de reproduction de 55 Hz à 30 kHz, le réglage des bandes 40 Hz et 20 Hz n'a aucun effet. De plus, vous pouvez surcharger et endommager les enceintes.*
- *Après avoir effectué les réglages, nous vous recommandons de les mémoriser. Pour plus de détails, voir page 28.*
- *Si l'égalisateur graphique est réglé, le réglage pour l'égalisateur paramétrique devient inefficace.*

Réglages de l'égalisateur paramétrique

Les gammes de fréquence de l'égalisateur graphique sont fixes. Cela rend très difficile la correction des crêtes et des crevasses indésirables à des fréquences spécifiques. La fréquence centrale de l'égalisateur paramétrique peut être réglée sur ces fréquences spécifiques. Ensuite, la largeur de bande (Q) et le niveau subissent un réglage fin, indépendamment, afin de faire les corrections nécessaires. Utiliser la fonction d'égalisateur paramétrique pour des corrections de sons perfectionnées et sérieuses.

1 Vérifier que le mode defeat est désactivé. (Voir page 28).

2 Appuyer sur la touche **P.EQ** pour régler le mode d'égalisateur paramétrique.

3 Appuyer sur la touche **CHANNEL** et maintenez-la enfoncée pendant au moins 2 secondes puis sélectionner « L and R (LR) » ou « L or R ».

L and R (LR) ↔ **L or R**

(réglage d'usine)

L and R (LR): Attribue les mêmes réglages aux canaux droit et gauche.

L or R: Attribue des réglages différents aux canaux droit et gauche.

4 Appuyer sur la touche **CHANNEL** pour sélectionner le canal voulu, puis appuyer sur la touche **ENTER**.

Quand « L and R (LR) » est sélectionné:

→ **Front** → **Rear** → **Center** *1 → **Sub. W** →

Quand « L or R » est sélectionné:

→ **Front L** → **Front R** → **Rear L** → **Rear R** → **Center** *2 → **Sub. W** *3 →

*1 Lorsque le centre est réglé sur subwoofer, cela n'est pas affiché.
*2 Lorsque le centre est réglé sur subwoofer, cela devient Sub.W(L).
*3 Lorsque le centre est réglé sur subwoofer, cela devient Sub.W(R).

5 Tourner **l'encodeur rotatif** pour sélectionner la bande, puis appuyer sur la touche **ENTER**.

Bandes réglables
Front/Rear/Center : 5 bandes
Sub.W: 2 bandes

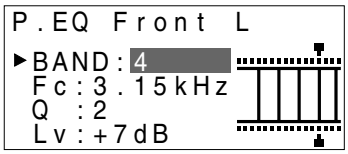

6 Tourner **l'encodeur rotatif** pour sélectionner la fréquence, puis appuyer sur la touche **ENTER**. Pour les fréquences réglables, voir page 43.

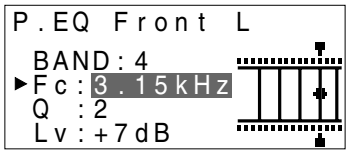

7 Tourner **l'encodeur rotatif** pour régler la largeur de bande (Q), puis appuyer sur la touche **ENTER**.
La largeur de bande peut être réglée par 6 pas de 0,5/1/2/3/4/5.

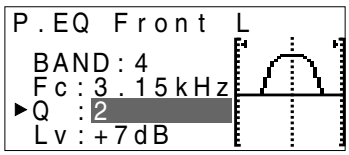

8 Tourner **l'encodeur rotatif** pour ajuster le niveau (± 9 dB par pas de 1 dB), puis appuyer sur la touche **ENTER**.

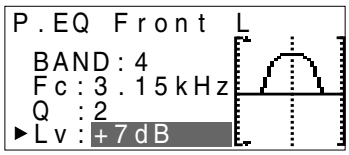

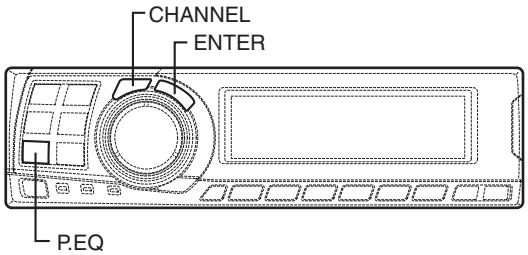

9 Répéter les étapes 5 à 8 pour régler les autres bandes.

10 Pour régler des autres canaux, appuyer sur la touche **CHANNEL** pour retourner à l'étape 4.

* **La différence entre le son avec le mode defeat (valeur par défaut) et sans (réglage de l'égalisateur paramétrique corrigé) peut être vérifiée de la façon suivante:**

1) Lors du mode de réglage, appuyer sur la touche **P.EQ** et maintenez-la enfoncée pendant au moins 2 secondes.
2) Appuyer sur la touche **P.EQ** pour activer et désactiver le mode defeat et écouter les différences de son.
3) Pour quitter, sélectionner le réglage désiré, puis appuyer sur la touche **ENTER**. Remarquer cependant qu'en cas de pression sur la touche **ENTER** alors que le mode defeat est activé, les réglages seront remis par défaut à l'état defeat on (valeurs par défaut).

11 Une fois que tous les réglages sont terminés, appuyer sur la touche **P.EQ**.

REMARQUES

- *Si l'enceinte est réglée en mode « OFF » , l'égalisateur paramétrique pour cette enceinte est inefficace. Se reporter au chapitre « Réglage des enceintes » (page 4).*
- *Il est impossible de régler les fréquences de bandes adjacentes en moins de 7 étapes.*
- *Vérifier les fréquences de reproduction des enceintes connectées avant de régler l'égalisateur. Pour les enceintes avec des fréquences de reproduction de 55 Hz à 30 kHz, le réglage des bandes 40 Hz et 20 Hz n'a aucun effet. De plus, vous pouvez surcharger et endommager les enceintes.*
- *Après avoir effectué les réglages, nous vous recommandons de les mémoriser. Pour plus de détails, voir page 28.*
- *Si l'égalisateur paramétrique est réglé, le réglage pour l'égalisateur graphique devient inefficace.*

X-OVER

Le PXA-H701 est équipé d'un réseau actif de séparation permettant aux bandes de se séparer avant l'amplification.
Grâce à ceci, il n'y a pas besoin de réseau passif entre les enceintes et les amplificateurs qui sont alors complètement indépendants, ce qui élimine ainsi le problème d'interférence et permet d'obtenir l'espace acoustique optimal en séparant les fréquences de reproduction d'une manière adaptée aux capacités des enceintes.
Ce réglage demande une connaissance et une expérience suffisantes. Si vous avez des problèmes, nous vous conseillons de faire effectuer les réglages par votre revendeur Alpine agréé.

Réglez le filtre passe-haut (H.P.F.) et le filtre passe-bas (L.P.F.) ainsi que le dénivellement (dénivellement d'atténuation de la réponse du filtre) pour les différentes bandes.
Effectuez les réglages selon les plages de fréquence audible et les réponses en fréquence des enceintes connectées.

	Plage de réglage de la fréquence de déconnexion (par pas de 1/6 d'octave)		Réglage du dénivellement	
	H.P.F.	L.P.F.	H.P.F.	L.P.F.
Front 1 (Haut-parleur avant 1) Sélectionnez TWEETER	1kHz – 18kHz	1,1kHz – 20kHz	6/12/18/ 24/30dB	6/12/18/ 24/30dB/ Filtre non activé
Front 1 (Haut-parleur avant 1) Sélectionnez FULL RANGE	20Hz – 18kHz	22Hz – 20kHz	6/12/18/ 24/30dB/ Filtre non activé	6/12/18/ 24/30dB/ Filtre non activé
Front 2 (Haut-parleur avant 2)	20Hz – 18kHz	22Hz – 20kHz	6/12/18/ 24/30dB/ Filtre non activé	6/12/18/ 24/30dB/ Filtre non activé
Rear (Haut-parleur arrière)	20Hz – 18kHz	22Hz – 20kHz	6/12/18/ 24/30dB/ Filtre non activé	6/12/18/ 24/30dB/ Filtre non activé
Center* (Haut-parleur central)	20Hz – 18kHz	22Hz – 20kHz	6/12/18/ 24/30dB/ Filtre non activé	6/12/18/ 24/30dB/ Filtre non activé
Sub.W (Subwoofer)	20Hz – 180Hz	22Hz – 200Hz	6/12/18/ 24/30dB/ Filtre non activé	6/12/18/ 24/30dB

* Si le centre est réglé sur subwoofer, la plage de réglage change à la plage du subwoofer.

Signaux avec ces sorties de fréquence

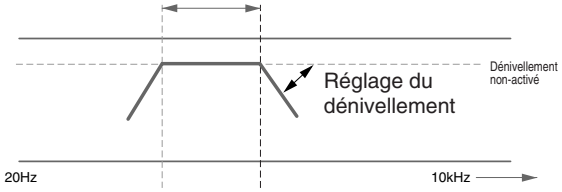

Fréquence de coupure du H.P.F. | Fréquence de coupure du L.P.F.

Le réglage du filtre passe-haut ne peut pas être le même ou être supérieur au réglage du filtre passe-bas pour ce canal.

- Le circuit diviseur de fréquences est un filtre qui sépare des bandes de fréquence spécifiques.
- Le filtre passe-haut est un filtre qui coupe les fréquences en dessous d'une certaine fréquence (fréquences graves) et laisse passer les fréquences aiguës.
- Le filtre passe-bas est un filtre qui coupe les fréquences au-dessus d'une certaine fréquence (fréquences aiguës) et qui laisse passer les fréquences graves.
- Le dénivellement est une valeur qui exprime l'atténuation du signal en décibels lorsque la fréquence est augmentée ou diminuée d'un octave.
- Plus la valeur du dénivellement est élevée, plus le dénivellement est important.
- Si le dénivellement est positionné sur « OFF » (arrêt), le signal ne passe pas dans le filtre, ne produisant donc aucun effet.
- Afin de protéger les enceintes, si le tweeter (enceinte aigus) est sélectionné dans Front 1, il n'y a pas de réglage filtre OFF (dénivellement OFF) pour le H.P.F.
  Pour la même raison, le filtre passe-bas du subwoofer ne peut pas être réglé sur arrêt (le dénivellement ne peut pas être réglé sur « OFF » (arrêt)).
- Les tweeters (enceinte aigus) risquent d'être endommagés s'ils reçoivent des signaux de fréquence basse.

Réglages

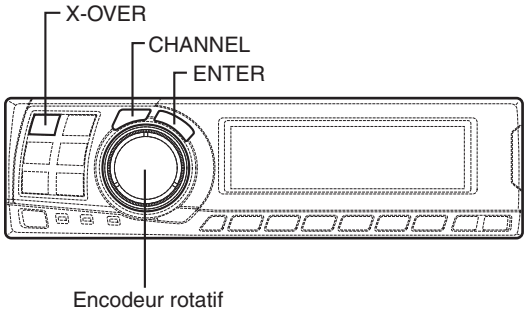

Réglage X-OVER

Ce paragraphe décrit la procédure de réglage du X-OVER. Consulter « X-OVER » à la page 15 avant d'effectuer cette procédure.
L'opération SLOPE à FLAT à partir de l'unité principale peut ne pas être performée selon la combinaison de l'unité principale.

1 Vérifier que le mode de defeat est désactivé. (Voir page 28.)

2 Appuyer sur la touche **X-OVER** pour activer le mode de réglage X-OVER.

3 Appuyer sur la touche **CHANNEL** et maintenez-la enfoncée pendant au moins 2 secondes et sélectionner « L and R (LR) » ou « L or R ».

L and R (LR) ↔ **L or R**
(réglage d'usine)

L and R (LR): Attribue les mêmes réglages aux canaux droit et gauche.
L or R: Attribue des réglages différents aux canaux droit et gauche.

4 Appuyer sur la touche **CHANNEL** pour sélectionner le canal voulu, puis appuyer sur la touche **ENTER**.

Quand « L and R (LR) » est sélectionné:

→ **Front 1** → **Front 2** → **Rear** → **Center** *1 → **Sub. W** →

Quand « L or R » est sélectionné:

→ **Front 1 L** → **Front 1 R** → **Front 2 L** → **Front 2 R** → **Rear L** → **Rear R** → **Center** *2 → **Sub. W** *3 →

*1 Lorsque le centre est réglé sur subwoofer, cela n'est pas affiché.
*2 Lorsque le centre est réglé sur subwoofer, cela devient Sub.W(L).
*3 Lorsque le centre est réglé sur subwoofer, cela devient Sub.W(R).

5 Tourner **l'encodeur rotatif** pour régler la fréquence de coupure du H.P.F., puis appuyer sur la touche **ENTER**.
Les bandes réglables varient en fonction du canal (enceinte).

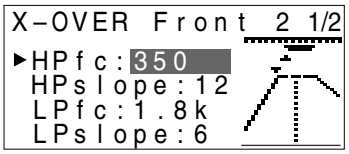

6 Tourner **l'encodeur rotatif** pour sélectionner la pente du H.P.F., puis appuyer sur la touche **ENTER**.
Pour régler filtre OFF (pente OFF), appuyer sur la touche **X-OVER** et maintenez-la enfoncée pendant au moins 2 secondes.

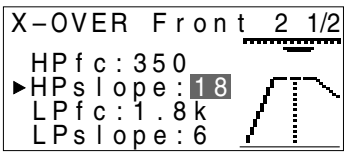

7 Effectuer ensuite les réglages pour le filtre passe-bas comme décrit dans les étapes 5 et 6.

8 Tourner **l'encodeur rotatif** pour régler le niveau, puis appuyer sur la touche **CHANNEL**.
Appuyer sur la touche **ENTER** pour retourner à l'étape 5.

Le niveau peut être réglé entre –12 et 0.

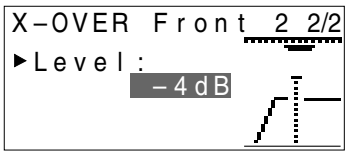

9 Répéter les étapes 4 à 8 pour régler les autres canaux.

10 Une fois que tous les réglages sont terminés, appuyer sur la touche **X-OVER**.

Conseils pour régler le subwoofer

- Si le subwoofer est installé sur la plage arrière, en effectuant un réglage sur un dénivellement de filtre passe bas léger (par exemple 6 dB/ oct.), le son sera davantage localisé à l'arrière. Ce qui peut également affecter la localisation acoustique à l'avant.

Conseils pour régler la gamme aiguë

- Suivant l'enceinte, entrer des signaux de fréquence basse (environ 2 kHz ou moins) avec le réglage H.P.F. (filtre passe-haut) peut produire des distorsions. Le cas échéant, sélectionnez un dénivellement important (par exemple 30 dB/oct.).
  Lorsque vous effectuez cette opération, veillez à ce que les sons de la gamme d'aiguës et de la gamme moyenne ne soient pas séparés.
- A utiliser normalement avec le L.P.F. (filtre passe-bas) non activé. Si la gamme d'aiguës est trop forte, nous vous conseillons d'effectuer le réglage sur un dénivellement modéré.

Conseils pour régler la gamme de graves

- Lorsqu'un subwoofer est connecté et que vous utilisez une enceinte avec une gamme de graves inférieure à 10 ou 12 cm (3-15/16" ou 4-3/4"), et que vous positionnez le H.P.F. (filtre passe-haut) gamme de graves sur arrêt, cela peut provoquer une distorsion lorsque des fréquences graves entrent.
  Le cas échéant, réglez le dénivellement du H.P.F. sur une valeur qui convienne à la réponse en fréquence de l'enceinte.

REMARQUES

- *Afin de protéger les enceintes, si le tweeter (haut-parleur aigus) est sélectionné dans Front 1, il n'y a pas de réglage filtre OFF (dénivellement OFF) pour le H.P.F.*
  Pour la même raison, le filtre passe-bas du subwoofer ne peut pas être réglé sur arrêt (le dénivellement ne peut pas être sur « OFF » (arrêt)).
- *Si l'enceinte est réglée en mode « OFF », le X-OVER pour cette enceinte est inefficace. Se reporter au chapitre « Réglage des enceintes » (page 4).*
- *Vérifier les fréquences de reproduction des enceintes connectées avant le réglage.*
- *Après avoir effectué les réglages, nous vous recommandons de les mémoriser. Pour plus de détails, voir page 28.*

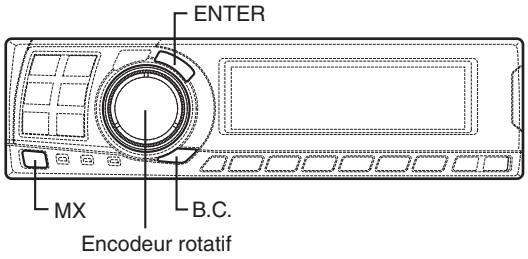

Réglages MX

La fonction MX (Media Xpander) améliore le son des voix ou des instruments particuliers pour des sources de musique différentes (radio, CDs, fichiers MP3, etc.) afin de reproduire clairement la musique, et ce, même dans l'environnement bruyant d'un voiture en mouvement.

① **Lorsque « Auto » a été réglé en tant que réglage du mode MX (voir page 27) en cas d'utilisation du PXA-H701 en combinaison avec une unité principale Ai-NET équipée de la fonction de sélection automatique du mode MX (série IVA-D300 etc.)**
Dans ce cas, le mode MX est sélectionné automatiquement en fonction de la source de musique de l'unité principale. Le mode MX peut être réglé à partir du PXA-H701 en appliquant la procédure suivante.

1 Appuyer sur la touche **MX** pour activer le mode de réglage MX.

2 En cas de « MX OFF », appuyer sur la touche **MX** et maintenez-la enfoncée pendant au moins 2 secondes pour activer le mode MX.

3 Tourner **l'encodeur rotatif** pour sélectionner le mode désiré, puis appuyer sur la touche **ENTER**.
- Si « OFF » est sélectionné, l'effet MX est désactivé.
- Le niveau de la source de musique actuelle sélectionnée (radio, CD, etc.) peut être réglé.

FM: MX1 à 3 et OFF
Les fréquences moyennes et hautes sont reproduites avec plus de clarté et le son est équilibré sur l'ensemble de l'étendue des fréquences.

CD: MX1 à 3 et OFF
Le mode CD traite une grande quantité de données. Ces données sont utilisées afin de créer un son clair en tirant profit de cette quantité d'informations.

MP3/DAB: MX1 à 3 et OFF
L'information perdue lors de la compression des données est compensée afin de parvenir à un son bien équilibré, proche du son d'origine.

DVD/Vidéo CD: MOVIE MX 1~2, MUSIC, OFF
MOVIE MX1~2: Les dialogues des films sont reproduits avec plus de clarté.
MUSIC: Les disques contenant des clips musicaux sont lus avec un son plus dynamique.

AUX: MP3, MUSIC, MOVIE, OFF
Le mode MX (MP3, MUSIC ou MOVIE) peut être sélectionné en fonction du support connecté.

4 Après avoir complété les réglages, appuyer sur la touche **MX**.

REMARQUES
- *Les opérations ne peuvent pas être effectuées si le mode defeat est activé (page 28).*
- *Les réglages MX peuvent être effectués individuellement pour différentes sources de musique (radio, CDs, fichiers MP3, etc.).*
- *Si « MX OFF » est réglé à l'étape 2, le mode MX est désactivé pour toutes les sources de musique.*

② **Lorsque l'on combine des produits à unité principale non Ai-Net**
Lorsque l'on combine des produits à unité principale Ai-Net sans fonction de synchronisation MX
Lorsque l'on combine des produits à unité principale Ai-Net (série IVA-D300, etc.) avec fonction de synchronisation MX en considérant que le paramétrage « Réglage du mode MX » (page 27) est réglé sur « Manual ».
Dans ces cas, le PXA-H701 n'est pas synchronisé avec l'unité principale, il est donc nécessaire de paramétrer le mode MX depuis le PXA-H701 en effectuant les opérations ci-dessous.

1 Appuyer sur la touche **MX** pour activer le mode de réglage MX.

2 En cas de « MX OFF », appuyer sur la touche **MX** et maintenez-la enfoncée pendant au moins 2 secondes pour activer le mode MX.

3 Tourner **l'encodeur rotatif** pour sélectionner la source (support) à régler, puis appuyer sur la touche **ENTER**.

4 Tourner **l'encodeur rotatif** pour sélectionner le mode désiré, puis appuyer sur la touche **ENTER**. Pour plus d'informations sur le mode de réglage, voir l'étape 3 de ① (page 18).

REMARQUE
Cette fonction a été conçue de façon à marcher dans le monde entier, et il est possible de la régler sur « XM » . Ce mode est un standard qui a été développé pour une utilisation à l'étranger, mais qui peut, tout comme « MP3/DAB » , avoir les mêmes effets que « MX » . Si « MD » est sélectionné, il aura les mêmes effets que « MP3/DAB » .

5 Appuyer sur la touche **MX** et retourner à l'étape 3 pour régler d'autres sources (supports).

6 Après avoir complété les réglages, appuyer à plusieurs reprises sur la touche **MX**.

REMARQUES
- *Les opérations ne peuvent pas être effectuées si le mode defeat est activé (page 28).*
- *Les sources (media), comme par exemple radio, CD, et MP3 peuvent être réglées.*
- *« MX OFF » peut être réglé à l'étape 2.*

Réglage BASS COMP.

Le son des basses fréquences peut être réglé de façon à correspondre à vos goûts.

1 Vérifier que le mode de defeat est désactivé. (Voir page 28.)

2 Appuyez sur la touche **B.C.** pour régler le mode de réglage « BASS COMP. ».

3 En cas de « BASS COMP. OFF », appuyez sur la touche **B.C.** et maintenez-la enfoncée pendant au moins 2 secondes pour activer le mode « BASS COMP. ».

4 Tourner **l'encodeur rotatif** pour sélectionner le mode désiré, puis appuyer sur la touche **ENTER**. Lorsque le niveau de basses augmente dans l'ordre BASS COMP. 1, BASS COMP. 2, BASS COMP. 3, vous pouvez profiter d'un son puissant.

5 Après avoir complété les réglages, appuyer sur la touche **B.C.**

REMARQUE
« BASS COMP. OFF » peut être réglé à l'étape 3.

Utilisation du Dolby Surround

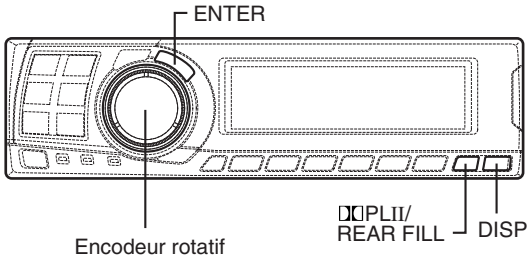

Utiliser le mode Pro Logic II

Avec le PXA-H701, la fonction Pro Logic peut transformer les signaux musicaux enregistrées sur deux canaux en son surround Dolby Pro Logic II. Pour les signaux Dolby numériques à deux canaux et DTS, il existe également une fonction « REAR FILL » (remplissage arrière) pour transférer les signaux d'un canal avant vers un canal arrière.

1 Appuyer sur la touche **DD PLII/REAR FILL** et sélectionner le mode désiré.
Le mode de réglage est annulé si aucune opération n'est effectuée dans les 15 secondes après la sélection du mode.

→**DOLBY PL II MOVIE** →**DOLBY PL II MUSIC**
OFF ← **REAR FILL**

DOLBY PL II MOVIE: Adapte les émissions TV en stéréo et les programmes codés en son Dolby Surround. Il améliore la directivité du champ sonore afin d'approximer un son 5.1-canaux.

DOLBY PL II MUSIC: Peut être utilisé pour tous les enregistrements de musique en stéréo, et procure la sensation d'un son ample et profond.

***Si DOLBY PL II MUSIC est sélectionné, la largeur du centre (Center Width) peut être réglée en suivant les opérations suivantes.**
Cette fonction offre la position vocale optimale grâce au réglage de la position du canal central entre l'enceinte centrale et l'enceinte L/R. (Les réglages effectués dans « Réglage de l'image acoustique » (page 24) ne sont pas effectifs lorsque cette fonction est activée.)

1) Après avoir sélectionné DOLBY PL II MUSIC, dans les 15 secondes qui suivent, appuyer sur la touche **DD PLII/REAR FILL** et la garder enfoncée pendant au moins 2 secondes.
2) Tourner **l'encodeur rotatif** pour sélectionner « Center Width ON » ou « Center Width OFF », puis appuyer sur la touche **ENTER**.
Lorsque ce paramètre est activé (ON), la position vocale optimale est obtenue en réglant grâce au réglage de la position du canal central entre l'enceinte centrale et l'enceinte L/R.
3) Tourner **l'encodeur rotatif** pour régler le niveau, puis appuyer sur la touche **ENTER**.
Le niveau (level) peut être réglé de 0 à 7.
Lorsque le niveau augmente, la position du canal central se déplace de l'enceinte centrale vers les deux côtés.
4) Après le paramétrage, appuyer sur la touche **DD PLII/REAR FILL** et la garder enfoncée pendant au moins 2 secondes.

REMARQUES
- *Lorsque vous réalisez le réglage, évitez d'effectuer les opérations suivantes : sélectionner le mode stop ou le mode pause, changer le disque, rechercher, utiliser l'avance rapide ou commuter le canal audio. Si le mode de décodage est changé, alors le réglage est annulé.*
- *Ce réglage est inefficace si l'enceinte centrale est réglée sur « OFF » ou « Sub.W » lors du réglage des enceintes.*

2 Après avoir terminé les réglages, appuyer sur la touche **DISP**.

REMARQUES
- *Cette fonction est valide uniquement avec les signaux à deux canaux. Cette opération est inefficace avec des signaux DTS à 5.1 canaux ou Dolby numériques.*
- *Fonction « REAR FILL »*
En fonction des signaux à l'entrée, il se peut que le son ne sorte que par les enceintes avant. Dans ce cas, la fonction « REAR FILL » peut être utilisée pour transférer les signaux sortant également par les enceintes arrière.
- *Si le réglage de REAR FILL est effectué avec REAR MIX sur ON, le son n'est pas changé avec le réglage de remplissage arrière parce que REAR MIX a priorité pendant une décodification à 2 canaux autre que PCM linéaire.*
- *Pour les signaux PCM linéaires, la voix sortira des enceintes arrière indépendamment du réglage REAR FILL et REAR MIX.*
- *Une fois les réglages effectués, nous vous conseillons de les mémoriser. Reportez-vous à la page 28 pour les instructions.*

Procédure de réglage du Dolby Surround

Effectuez les réglages décrits ci-dessous afin de reproduire les sons Dolby numérique et DTS avec la plus grande fidélité.

Procédure de réglage

1. **Installation des enceintes (page 22)**
   (Mettre sous tension et hors tension les enceintes à utiliser et régler leur réponse)

2. **Réglage du niveau des enceintes (page 22)**
   (Régler le niveau à la sortie des signaux aux différentes enceintes)

3. **Mélanger les sons graves au canal arrière (page 23)**
   (Obtenir un son doux à l'arrière en mélangeant les signaux audio avant avec les signaux des enceintes arrière)

4. **Régler l'image acoustique (page 24)**
   (Régler l'image acoustique pour obtenir un son comme si l'enceinte centrale était placée directement en face de l'auditeur)

5. **Obtenir un son puissant et avec un haut volume (page 25)**
   (Obtenir un son énergique avec encore plus de puissance, comme le son utilisé dans les salles de cinéma)

6. **Régler le niveau DVD (page 25)**
   Régler le volume (niveau du signal) pour les modes Dolby Numérique, Pro Logic II, DTS et PCM.

7. **Mémoriser les réglages (page 28)**
   (Mémoriser tous les réglages effectués sur le PXA-H701 (pas seulement les réglages ci-dessus))

REMARQUE
En cas de combinaison des réglages automatiques etc.
Nous vous conseillons d'effectuer les réglages automatiques avant les réglages Dolby Surround.

Utilisation du Dolby Surround

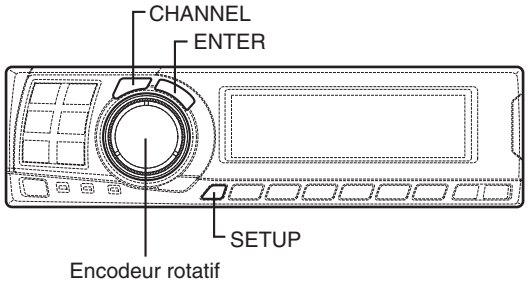

Paramétrage des enceintes

Le PXA-H701 peut être installé suivant la plage de fréquence audible de vos enceintes.
Vérifiez la plage de fréquence audible des enceintes (sans tenir compte du subwoofer) avant de réaliser cette opération pour savoir si les enceintes peuvent lire les basses fréquences (environ 80 Hz ou moins).

REMARQUE
Lorsque vous réalisez le réglage, évitez d'effectuer les opérations suivantes: sélectionner le mode stop ou le mode pause, changer le disque, rechercher, utiliser l'avance rapide ou commuter le canal audio du lecteur. Si le mode de décodage est changé, alors le réglage est annulé.

1 Appuyer sur la touche **SETUP**.
Le mode de réglage est paramétré.

2 Tourner **l'encodeur rotatif** pour sélectionner le mode « 5.1CH SETUP », puis appuyer sur la touche **ENTER**.

3 Tourner **l'encodeur rotatif** pour sélectionner « SPEAKER SETUP », puis appuyer sur la touche **ENTER**.

4 Appuyer sur la touche **CHANNEL** pour sélectionner l'enceinte, puis appuyer sur la touche **ENTER**.

→ **Front** → **Center** → **Rear** → **Sub. W** ↩

5 Tourner **l'encodeur rotatif** pour sélectionner les propriétés de l'enceinte, puis appuyer sur la touche **ENTER**.
Répéter les étapes 4 et 5 pour régler les autres éléments.

OFF *1 ↔ **SMALL** ↔ **LARGE** *2

(Le subwoofer est uniquement ON/OFF.)

OFF (arrêt):
Lorsque aucune enceinte n'est connectée
SMALL (petit):
Lorsqu'une enceinte ne pouvant pas reproduire les basses fréquences (80 Hz ou moins) est connectée
LARGE (grand):
Lorsqu'une enceinte pouvant reproduire les basses fréquences (80 Hz ou moins) est connectée

*1: Il n'est pas possible de positionner les enceintes avant sur arrêt « OFF ».
*2: Si les enceintes avant sont sur la position « SMALL », les enceintes arrière et centrale ne peuvent pas être sur la position « LARGE ».

6 Appuyer à plusieurs reprises sur la touche **SETUP** pour quitter le mode de réglage.

REMARQUES
- *Si l'enceinte centrale n'est pas activée, les signaux audio du canal central s'ajoutent aux signaux audio provenant des enceintes avant.*
- *Si vous réglez la réponse de l'enceinte sur « OFF » (arrêt), réglez également l'enceinte sur « OFF » (arrêt). (Voir page 4.)*
- *Effectuez l'installation pour toutes les enceintes « Front » , « Center », « Rear » (avant, centrale et arrière) et « Sub.W » (subwoofer). Sinon, le son ne sera pas équilibré.*
- *Si le center est réglé sur Subwoofer, le réglage est inefficace même si le centre est réglé avec cette fonction.*
- *Une fois les réglages effectués, nous vous conseillons de les mémoriser. Voir instructions page 28.*
- *En changeant les réglages de chaque enceinte, il risque de se produire un changement de sortie des autres enceintes en raison des exigences de réglage.*
- *Lors de l'utilisation de PRO LOGIC II, si l'enceinte arrière est réglée sur « LARGE », le subwoofer n'émettra aucun son.*

Réglage du niveau des enceintes

Servez-vous des tonalités de test du PXA-H701 pour régler le volume des différents enceintes et faire en sorte qu'il soit égal.
Pour obtenir une forte sensation d'ampleur, effectuez des réglages pour que le volume du son perçu aux différentes positions d'écoute soit le même.

REMARQUE
Lorsque vous réalisez le réglage, évitez d'effectuer les opérations suivantes: sélectionner le mode stop ou le mode pause, changer le disque, rechercher, utiliser l'avance rapide ou commuter le canal audio du lecteur. Si le mode de décodage est changé, alors le réglage est annulé.

1 Appuyer sur la touche **SETUP**.
Le mode de réglage est paramétré.

2 Tourner **l'encodeur rotatif** pour sélectionner le mode « 5.1CH SETUP », puis appuyer sur la touche **ENTER**.

3 Tourner **l'encodeur rotatif** pour sélectionner « OUTPUT LEVEL », puis appuyer sur la touche **ENTER**.

4 Tourner **l'encodeur rotatif** pour sélectionner « Auto », puis appuyer sur la touche **ENTER**. Des tonalités de test sont émises à plusieurs reprises pour les différents canaux des enceintes. Ces tonalités sont répétées dans l'ordre comme montré ci-dessous.
Si aucune opération n'est exécutée dans 2 secondes, le canal change au prochain canal.

→L (Left front) → C (Center) →R (Right front)
LS (Left surround) ← RS (Right surround)

5 Lorsque les enceintes émettent les tonalités de test, tourner **l'encodeur rotatif** pour effectuer le réglage de sorte que le volume des différentes enceintes soit égal.
- La plage de réglage pour les différentes enceintes est de ±10 dB.
- Effectuez les réglages en vous basant sur les enceintes avant.

6 Appuyer à plusieurs reprises sur la touche **SETUP** pour quitter le mode de réglage.

Réglage individuel du niveau des enceintes (manuel)

1) Durant l'étape 4 ci-dessus, sélectionner « Manual », puis appuyer sur la touche **ENTER**.
2) Appuyer sur la touche **CHANNEL** ou sur la touche **ENTER** pour sélectionner l'enceinte à régler.
3) Tourner **l'encodeur rotatif** pour régler la sortie de niveau.
4) Répéter les étapes 2) et 3) ci-dessus pour régler les niveaux des autres enceintes.
5) Appuyer à nouveau sur la touche **SETUP** pour quitter le mode de réglage.

REMARQUES
- *Si une enceinte n'est pas activée, son réglage de niveau ne peut pas être effectué.*
  Reportez-vous à la section « Paramétrage des enceintes » (page 22).
- *Une fois les réglages effectués, nous vous conseillons de les mémoriser. Voir instructions page 28.*

Mélange des sons graves au canal arrière

Cette fonction mélange les signaux audio du canal avant aux signaux audio provenant des enceintes arrière, améliorant ainsi le son à l'arrière du véhicule.

REMARQUE
Lorsque vous réalisez le réglage, évitez d'effectuer les opérations suivantes : sélectionner le mode stop ou le mode pause, changer le disque, rechercher, utiliser l'avance rapide ou commuter le canal audio. Si le mode de décodage est changé, alors le réglage est annulé.

1 Appuyer sur la touche **SETUP**.
Le mode de réglage est paramétré.

2 Tourner **l'encodeur rotatif** pour sélectionner le mode « 5.1CH SETUP », puis appuyer sur la touche **ENTER**.

3 Tourner **l'encodeur rotatif** pour sélectionner « REAR MIX », puis appuyer sur la touche **ENTER**.

4 Tourner **l'encodeur rotatif** pour sélectionner « REAR MIX ON » ou « REAR MIX OFF », puis appuyer sur la touche **ENTER**.
En cas de réglage sur « ON », les signaux audio avant seront mixés dans les signaux audio émis par les enceintes arrière.

5 Tourner **l'encodeur rotatif** pour régler le niveau, puis appuyer sur la touche **ENTER**.
Le niveau peut être réglé sur cinq pas: –6, –3, 0, +3 et +6. Plus le niveau est élevé, plus le son grave est émis par les enceintes arrière. (L'effet diffère de source en source (DVD, etc.).)

6 Après avoir terminé les réglages, appuyer à plusieurs reprises sur la touche **SETUP** pour quitter le mode de réglage.

REMARQUES
- *Ce réglage est inefficace lorsque le réglage de paramétrage de l'enceinte arrière est sur « OFF » (arrêt).*
- *Pour les signaux PCM linéaires, la voix sortira des enceintes arrière indépendamment du réglage REAR FILL et REAR MIX.*
- *Une fois les réglages effectués, nous vous conseillons de les mémoriser. Voir instructions page 28.*

Utilisation du Dolby Surround

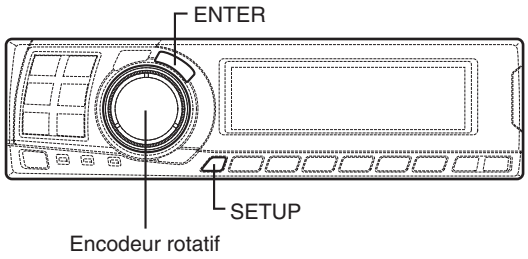

Réglage de l'image acoustique

Dans plusieurs installations, l'enceinte centrale doit être placée directement entre le passager avant et le conducteur. A l'aide de cette fonction, l'information du canal central est distribuée aux enceintes droite et gauche. Ceci crée une image acoustique simulant une enceinte centrale directement en face de chaque auditeur. Le réglage de la largeur du centre dans DOLBY PL II MUSIC (voir « Utiliser le mode Pro Logic II », page 20), fait cette fonction inefficace.

REMARQUE
Lorsque vous réalisez le réglage, évitez d'effectuer les opérations suivantes : sélectionner le mode stop ou le mode pause, changer le disque, rechercher, utiliser l'avance rapide ou commuter le canal audio. Si le mode de décodage est changé, alors le réglage est annulé.

1 Appuyer sur la touche **SETUP**.
Le mode de réglage est paramétré.

2 Tourner **l'encodeur rotatif** pour sélectionner le mode « 5.1CH SETUP », puis appuyer sur la touche **ENTER**.

3 Tourner **l'encodeur rotatif** pour sélectionner « BI-PHANTOM », puis appuyer sur la touche **ENTER**.

4 Tourner **l'encodeur rotatif** pour sélectionner « BI-PHANTOM ON » ou « BI-PHANTOM OFF », puis appuyer sur la touche **ENTER**.
A l'aide de cette fonction, l'information du canal central est distribuée aux enceintes droite et gauche. Ceci crée une image acoustique simulant une enceinte centrale directement en face de chaque auditeur.

5 Tourner **l'encodeur rotatif** pour régler le niveau, puis appuyer sur la touche **ENTER**.
Le niveau peut être réglé à l'intérieur d'une plage allant de –5 à +5. Plus le niveau est haut, plus la position de l'enceinte centrale est déplacée sur les côtés.

6 Après avoir terminé les réglages, appuyer à plusieurs reprises sur la touche **SETUP** pour quitter le mode de réglage.

REMARQUES
- *Ce réglage est inefficace si l'enceinte centrale est réglée sur « OFF » ou « Sub.W » lors du réglage des enceintes.*
- *Une fois les réglages effectués, nous vous conseillons de les mémoriser. Voir instructions page 28.*

Obtenir un son puissant et avec un haut volume

Avec le Dolby numérique, la plage dynamique est comprimée de façon à ce qu'un son puissant soit obtenu à des niveaux de volume normaux. Cette compression de la plage dynamique peut être annulée pour obtenir un son énergique encore plus puissant, comparable au son d'une salle de cinéma.

REMARQUE
Cette fonction ne marche que dans le mode Dolby numérique.

1 Appuyer sur la touche **SETUP**.
Le mode de réglage est paramétré.

2 Tourner **l'encodeur rotatif** pour sélectionner le mode « 5.1CH SETUP », puis appuyer sur la touche **ENTER**.

3 Tourner **l'encodeur rotatif** pour sélectionner « LISTENING MODE », puis appuyer sur la touche **ENTER**.

4 Tourner **l'encodeur rotatif** pour sélectionner « STANDARD » ou « MAXIMUM », puis appuyer sur la touche **ENTER**.

STANDARD ↔ MAXIMUM

STANDARD:
Pour un son puissant à des niveaux de volume normaux
MAXIMUM:
Pour un son puissant à des volumes élevés

5 Appuyer à plusieurs reprises sur la touche **SETUP** pour quitter le mode de réglage.

REMARQUES
- *Régler le volume de sorte à ce que les sons provenant de l'extérieur du véhicule soient entendus.*
- *Selon le type de logiciel (DVD, etc.), il est possible que cette fonction n'ait aucun effet.*
- *Une fois les réglages effectués, nous vous conseillons de les mémoriser. Voir instructions page 28.*

Réglage du niveau DVD

Le volume (niveau du signal) peut être réglé pour les modes Dolby Numérique, Pro Logic II, DTS et PCM.

REMARQUE
Ne pas utiliser le lecteur (arrêt, pause, changement de disque, recherche, avance rapide, commutation du mode audio, etc.) lors du réglage de ce paramètre. Le réglage est annulé en cas de commutation du mode de décodage.

1 Appuyer sur la touche **SETUP**.
Le mode de réglage est paramétré.

2 Tourner **l'encodeur rotatif** pour sélectionner le mode « 5.1CH SETUP », puis appuyer sur la touche **ENTER**.

3 Tourner **l'encodeur rotatif** pour sélectionner « DVD LEVEL » , puis appuyer sur la touche **ENTER**.

4 Appuyer sur la touche **ENTER** pour sélectionner le mode à régler.

→ DOLBY D (DOLBY DIGITAL) → DOLBY PL II → DTS → PCM

5 Tourner **l'encodeur rotatif** pour régler le niveau.

Le niveau peut être réglé dans la gamme de –5 à +5.

6 Répéter les étapes 4 et 5 pour régler les niveaux des autres modes.
Après avoir terminé les réglages, appuyer à plusieurs reprises sur la touche **SETUP** pour quitter le mode de réglage.

REMARQUE
Après avoir effectué les réglages, nous vous recommandons de les mémoriser. Pour plus de détails, voir page 28.

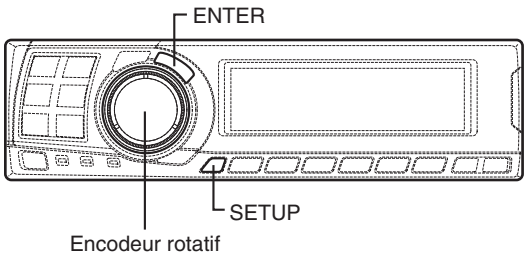

Interruption à conduite vocale du système de navigation (uniquement lors de l'utilisation de la télécommande vendue séparément)

Lorsqu'un système de navigation est connecté, ce réglage permet aux messages à conduite vocale du système d'interrompre le son du PXA-H701 en sortant par l'enceinte centrale.

1 Appuyer sur la touche **SETUP**.
Le mode de réglage est paramétré.

2 Tourner **l'encodeur rotatif** pour sélectionner le mode « NAVI MIX » puis appuyer sur la touche **ENTER**.

3 Tourner **l'encodeur rotatif** pour sélectionner « NAVI MIX ON » ou « NAVI MIX OFF », puis appuyer sur la touche **ENTER**.
Quand ON est sélectionné, les messages de guidage vocale du système de navigation interrompra le son sortant du PXA-H701.

4 Tourner **l'encodeur rotatif** pour régler « MIX LEVEL » (niveau de volume du son de navigation), puis appuyer sur la touche **ENTER**.
Le niveau peut être réglé de 1 à 15.

5 Tourner **l'encodeur rotatif** et régler « GUIDE CONT. » sur « 1 », puis appuyer sur la touche **ENTER**.
Ne pas utiliser « 2 ».

6 Appuyer à plusieurs reprises sur la touche **SETUP** pour quitter le mode de réglage.

REMARQUE
Pour plus de détails, reportez-vous à « Installation et Connexions » (page 40).

Réglage PCM linéaire

La sortie peut être réglée sur 2 ou 3 canaux lors de la lecture de disques enregistrés en PCM linéaire.

1 Appuyer sur la touche **SETUP**.
Le mode de réglage est paramétré.

2 Tourner **l'encodeur rotatif** pour sélectionner « PCM MODE », puis appuyer sur la touche **ENTER**.

3 Tourner **l'encodeur rotatif** pour sélectionner « 2ch Output » ou « 3ch Output », puis appuyer sur la touche **ENTER**.

2ch Output: Sortie à 2 canaux (L/R)
3ch Output: Sortie à 3 canaux (L/R/CENTER)

4 Appuyer à plusieurs reprises sur la touche **SETUP** pour quitter le mode de réglage.

REMARQUE
Ce mode PCM est inefficace si l'enceinte centrale est réglée sur « OFF » ou « Sub.W » lors des réglages des enceintes.

Réglages d'affichage

Le contraste de l'affichage et l'écran à cristaux liquides (négative/positive) peuvent être réglés.

1 Appuyer sur la touche **SETUP**.
Le mode de réglage est paramétré.

2 Tourner **l'encodeur rotatif** pour sélectionner le mode « DISPLAY SETUP », puis appuyer sur la touche **ENTER**.

3 Tourner **l'encodeur rotatif** pour régler « CONTRAST », puis appuyer sur la touche **ENTER**.
Régler le contraste (la profondeur des couleurs) entre –8 et +8 afin que l'affichage soit facile à observer.

4 Tourner **l'encodeur rotatif** pour effectuer le réglage « LCD MODE », puis appuyer sur la touche **ENTER**.
Régler l'affichage sur « POSITIVE (Pos.) » ou « NEGATIVE (Neg.) » en fonction de votre goût.

5 Après avoir terminé les réglages, appuyer à plusieurs reprises sur la touche **SETUP** pour quitter le mode de réglage.

Réglage du mode MX (connexion Ai-NET)

Ce réglage est utilisé lorsque le PXA-H701 est utilisé en combinaison avec une unité principale Ai-NET équipée de la fonction de sélection automatique du mode MX (par exemple, série IVA-D300).
Si le mode MX est réglé sur « Auto », les réglages MX sur l'unité principale (les modes MX pour les sources de musique différentes) sont envoyés vers le PXA-H701.

1 Appuyer sur la touche **SETUP**.
Le mode de réglage est paramétré.

2 Tourner **l'encodeur rotatif** pour sélectionner « MX MODE », puis appuyer sur la touche **ENTER**.

3 Tourner **l'encodeur rotatif** pour sélectionner « Auto » ou « Manual », puis appuyer sur la touche **ENTER**.

Auto:
Si cette fonction est réglée lors de l'utilisation du PXA-H701 en combinaison avec une unité principale Ai-NET équipée de la fonction de sélection automatique du mode MX (par exemple série IVA-D300), les réglages MX sur l'unité principale sont envoyés vers le PXA-H701.
De plus, le mode MX commute automatiquement selon la source de musique sélectionnée sur l'unité principale.

Manual:
Les opérations MX sont effectuées sur le PXA-H701.

4 Appuyer à plusieurs reprises sur la touche **SETUP** pour quitter le mode de réglage.

Fonctions pratiques

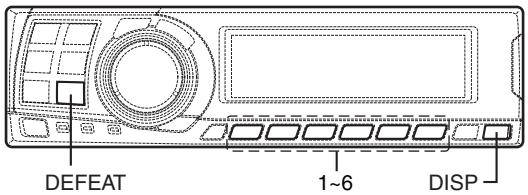

Mémorisation des réglages

Jusqu'à 6 réglages/paramétrages peuvent être sauvegardés en mémoire.
Les réglages/paramétrages suivants sont pré-enregistrés en mémoire. Pour de plus amples informations, voir chaque page pour les articles ci-dessous.
Page 4: Réglage des enceintes / Pages 6 - 11:Réglage de la correction du temps de retard/Commutation de phase/Mise au point des graves / Pages 12 - 14:Réglage de l'égalisateur / Pages 15 - 17: Réglage X-OVER / Pages 18 - 19: Réglage MX / Page 19 : Réglage BASS COMP. / Page 20: Réglage du mode Pro Logic II/de la largeur du centre* / Pages 21 - 25: Réglage du Dolby Surround* / Page 26: Réglage PCM linéaire*
*Il peut ne pas y avoir d'effets apparents, en fonction du signal en entrée.

1 Effectuer les réglages ou paramétrages à sauvegarder en mémoire.

2 Appuyer sur n'importe quelle touche de **1** à **6** et maintenez-la enfoncée pendant 2 secondes pour mémoriser les réglages (« MEMORY1 » à « MEMORY6 »).

SAVE
PRESET MEMORY 2

REMARQUES
- *Cette opération peut uniquement être effectuée si le mode defeat est désactivé.*
- *Les réglages mémorisés ne seront pas effacés même si le câble d'alimentation de la batterie est débranché.*

Rappel des réglages en mémoire

1 Appuyer sur n'importe quelle touche de **1** à **6** pour sélectionner les réglages à rappeler (« MEMORY1 » à « MEMORY6 »).
De nombreux paramétrages/réglages sont stockés dans la mémoire de préréglage. Il se peut donc que cela prenne du temps pour accéder à la mémoire de préréglage stockée.

LOADING
PRESET MEMORY 1

REMARQUE
Cette opération peut uniquement être effectuée si le mode defeat est désactivé.

Mode Defeat

1 Appuyer sur la touche **DEFEAT**.
Toutes les caractéristiques sont remises à zéro.

DEFEAT ON

2 Appuyer une autre fois sur la touche **DEFEAT** pour annuler.

REMARQUES
- *Les opérations « Parametric EQ », « Graphic EQ », « AUTO TCR », « TCR/phase switching », « MX », « X-OVER » et « BASS COMP. setting » ne peuvent pas être effectuées si le mode defeat est activé.*
- *Afin de protéger les enceintes, le réglage « X-OVER » ne change pas.*

Commutation de l’affichage

1 Appuyer sur la touche **DISP** pour sélectionner le mode d’affichage désiré.

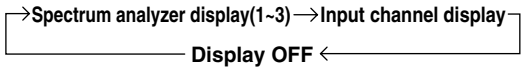

Exemple du canal d'entrée
(Quand le signal surround monaural (s) n'est pas entré)

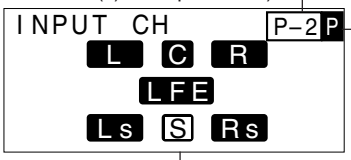

N° de préréglage

L’écran d’affichage du paramétrage de l’égalisateur
Affiche si le paramétrage actuel de l’égalisateur est sur égalisateur graphique ou égalisateur paramétrique.
G : Egalisateur graphique
P : Egalisateur paramétrique

L'affichage change selon les signaux de l'entrée.
Les articles indiqués sont mis en valeur quand il n'y a aucune entrée.

L:	Canal avant gauche
R:	Canal avant droit
C:	Canal central
Ls:	Canal surround gauche
Rs:	Canal surround droit
S:	Signal surround monaural
LFE:	Signal de graves en basse fréquence

Installation et connexions

Avant d'installer ou de raccorder l'appareil, lisez attentivement ce qui suit et les pages 2 et 3 de ce manuel afin d'en garantir une utilisation adéquate.

⚠ Avertissement

NE PAS DESASSEMBLER NI MODIFIER L'APPAREIL.

Il y a risque d'accident, d'incendie ou de choc électrique.

UTILISER DES FUSIBLES DE L'AMPERAGE APPROPRIE.

Il y a risque d'incendie ou de décharge électrique.

EFFECTUER CORRECTEMENT LES CONNEXIONS.

Il y a risque de blessures ou de dommages à l'appareil.

A UTILISER UNIQUEMENT SUR DES VOITURES A MASSE NEGATIVE DE 12 VOLTS.

(Vérifiez auprès de votre concessionnaire si vous n'en êtes pas certain.) Il y a risque d'incendie, etc.

AVANT TOUTE CONNEXION, DEBRANCHER LE CABLE DE LA BORNE NEGATIVE DE LA BATTERIE.

Il y a risque de choc électrique ou de blessure par courts-circuits.

NE PAS COINCER LES CABLES AVEC DES OBJETS VOISINS.

Positionner les câbles conformément au manuel de manière à éviter toute obstruction en cours de conduite. Les câbles qui obstruent ou dépassent à des endroits tels que le volant, le levier de changement de vitesses, la pédale de frein, etc., peuvent s'avérer extrêmement dangereux.

NE PAS DENUDER LES CABLES ELECTRIQUES.

Ne jamais enlever la gaine isolante pour alimenter un autre appareil. Il y a risque de dépassement de la capacité de courant et, partant, d'incendie ou de choc électrique.

NE PAS ENDOMMAGER DE CONDUITES NI DE CABLES LORS DU FORAGE DES TROUS.

Lors du forage de trous dans le châssis en vue de l'installation, veiller à ne pas entrer en contact, endommager ni obstruer de conduites, de tuyaux à carburant ou de fils électriques. Le non-respect de cette précaution peut entraîner un incendie.

NE PAS UTILISER DES ECROUS NI DES BOULONS DU CIRCUIT DE FREINAGE OU DE DIRECTION POUR LES CONNEXIONS DE MASSE.

Les boulons et les écrous utilisés pour les circuits de freinage et de direction (ou de tout autre système de sécurité) ou les réservoirs ne peuvent JAMAIS être utilisés pour l'installation ou la liaison à la masse. L'utilisation de ces organes peut désactiver le système de contrôle du véhicule et causer un incendie, etc.

NE PAS INSTALLER LE MONITEUR PRES DU COUSSIN D'AIR DU PASSAGER.

Si l'appareil n'est pas installé correctement, il risque d'empêcher le fonctionnement du coussin d'air, et si le coussin se déploie, l'appareil risque d'être projeté dans l'habitacle, causant un accident et des blessures.

NE PAS OBSTRUER LES SORTIES D'AIR NI LES PANNEAUX DU RADIATEUR.

Une surchauffe interne peut se produire et provoquer un incendie.

GARDER LES PETITS OBJETS COMME LES PILES HORS DE PORTEE DES ENFANTS.

L'ingestion de tels objets peut entraîner de graves blessures. En cas d'ingestion, consulter immédiatement un médecin.

NE PAS INSTALLER A DES ENDROITS SUSCEPTIBLES D'ENTRAVER LA CONDUITE DU VEHICULE, COMME LE VOLANT OU LE LEVIER DE VITESSES.

La vue vers l'avant pourrait être obstruée ou les mouvements gênés, etc., et provoquer un accident grave.

⚠ Attention

FAIRE INSTALLER LE CABLAGE ET L'APPAREIL PAR DES EXPERTS.

Le câblage et l'installation de cet appareil requiert des compétences techniques et de l'expérience. Pour garantir la sécurité, faire procéder à l'installation de cet appareil par le distributeur qui vous l'a vendu.

UTILISER LES ACCESSOIRES SPECIFIES ET LES INSTALLER CORRECTEMENT.

Utiliser uniquement les accessoires spécifiés. L'utilisation d'autres composants que les composants spécifiés peut causer des dommages internes à cet appareil ou son installation risque de ne pas être effectuée correctement. Les pièces utilisées risquent de se desserrer et de provoquer des dommages ou une défaillance de l'appareil.

FAIRE CHEMINER LE CABLAGE DE MANIERE A NE PAS LE COINCER CONTRE UNE ARETE METALLIQUE.

Faire cheminer les câbles à l'écart des pièces mobiles (comme les rails d'un siège) et des arêtes acérées ou pointues. Cela évitera ainsi de coincer et d'endommager les câbles. Si un câble passe dans un orifice métallique, utiliser un passe-cloison en caoutchouc pour éviter que la gaine isolante du câble ne soit endommagée par le rebord métallique de l'orifice.

NE PAS INSTALLER A DES ENDROITS TRES HUMIDES OU POUSSIEREUX.

Eviter d'installer l'appareil à des endroits soumis à une forte humidité ou à de la poussière en excès. La pénétration d'humidité ou de poussière à l'intérieur de cet appareil risque de provoquer une défaillance.

Précautions

- S'assurer de déconnecter le câble du pôle (–) de la batterie avant l'installation du PXA-H701. Ceci réduit les risques d'endommager l'unité en cas de court-circuit.
- S'assurer de connecter les conducteurs codés en couleur se conformant au schéma. Des connexions incorrectes peuvent occasionner le mauvais fonctionnement de l'unité ou le dégât du système électrique du véhicule.
- Lors de la connexion des câbles au système électrique du véhicule, il faut être conscient des composants installés en usine (tel qu'un ordinateur de bord). S'assurer de ne pas brancher à ces conducteurs pour fournir l'alimentation à cette unité. Lors de la connexion du PXA-H701 au boîtier à fusible, s'assurer que le fusible du circuit désigné pour le PXA-H701 a l'ampérage approprié. Sinon, l'unité et/ou le véhicule peuvent être endommagés. En cas de doute, consulter le revendeur ALPINE.
- Le PXA-H701 utilise des prises femelles de type RCA pour la connexion à d'autres unités (par exemple à un amplificateur) équipées de connecteurs RCA. Un adaptateur peut être nécessaire pour le connecter d'autres unités. Si c'est le cas, contacter le revendeur agréé ALPINE pour obtenir l'assistance technique.

Connexions de câblage

Des connexions incorrectes peuvent endommager sérieusement la chaîne audio. S'assurer de:

1. NE PAS connecter les câbles (–) des haut-parleurs gauche et droit ensemble.
2. NE PAS mettre à la masse les câbles de haut-parleur.
3. NE PAS placer les câbles à un endroit ou ils peuvent être coincés ou coupés.
4. NE PAS laisser exposer des bornes de haut-parleurs dénudées. Elles peuvent entrer en contact avec le châssis de la voiture et provoquer un court-circuit.

Fusible

Lors du remplacement du (des) fusible(s), le(s) fusible(s) de remplacement doit (doivent) être de même ampérage qu'indiqué sur le porte-fusible. Si le(s) fusible(s) saute (sautent) plus d'une fois, vérifier correctement toutes les connexions électriques pour rechercher un court-circuit. Vérifier également le régulateur de tension de la voiture. Ne pas essayer de réparer soi-même l'appareil; le retourner au revendeur Alpine ou au centre de dépannage Alpine le plus proche.

Température

Afin de garantir une performance correcte, s'assurer que la température dans la voiture est au-dessus de –10°C (+14°F) et au-dessous de 60°C (+140°F) avant de mettre l'appareil sous tension. Une bonne ventilation d'air est essentielle pour éviter une accumulation de chaleur dans l'appareil.

Installation et connexions

IMPORTANT

Veuillez inscrire le numéro de série de votre appareil dans l'espace prévu à cet effet ci-dessous et conservez-le soigneusement. La plaquette portant le numéro de série se situe sur le dessous de l'appareil.

NUMERO DE SERIE: _____

DATE D'INSTALLATION: _____

INSTALLATEUR: _____

LIEU D'ACHAT: _____

Pour éviter que des bruits extérieurs interfèrent avec le système audio.

- Installez l'appareil et acheminez les câbles à au moins 10cm de distance du faisceau de câbles de la voiture.
- Eloignez les câbles d'alimentation de la batterie le plus possible des autres câbles.
- Connecter fermement le conducteur de mise à la terre à un point métallique dénudé (enlever les traces de peinture, de saleté ou de graisse, si nécessaire) du châssis de la voiture.
- Lorsqu'un filtre anti-parasites supplémentaire optionnel est ajouté, le connecter aussi loin que possible de l'appareil.
  Votre revendeur Alpine peut installer différents filtres anti-parasites. Le contacter pour obtenir d'autres informations.
- Consultez votre revendeur Alpine pour plus de détails sur les mesures de prévention contre les parasites.

Accessoires

Câble Ai-NET

Câble de connexion

Fermeture Velcro pour l'assemblage de l'unité de commande et de l'unité de base

x 2

Vis à tôle (M4 x 14)

x 4

Installation

Assembler l'unité de commande (vendue séparément)

ATTENTION:
Ne pas installer l'unité de commande près de l'airbag du siège du passager avant.

- Confirmez que l'endroit de l'emplacement est sûr.
- Déterminez la position de l'emplacement sur le tableau de bord. L'endroit doit être plat et assez large pour placer l'unité au centre.

Installation avec la fermeture Velcro

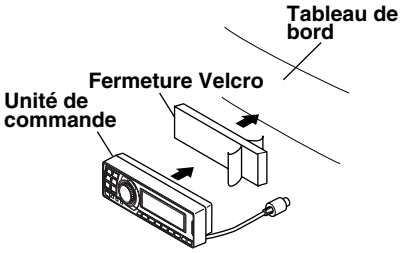

1. Sans séparer les deux morceaux de la fermeture Velcro, enlever la pellicule de protection d'un côté et coller la bande au dos de l'unité de commande.
2. S'assurer que l'endroit où la fermeture doit être collé est propre et sec. Décoller la pellicule sur l'autre face de la fermeture Velcro.
3. Posez l'unité de commande à l'endroit d'emplacement et appuyez dessus pour la monter solidement.

Installation d'autres unités

1 Retirer la façade avant.

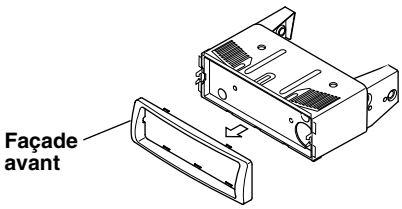

2 Utilisez un tourne-vis, etc., pour faire glisser la broche de fermeture, puis sortez le boîtier intérieur.

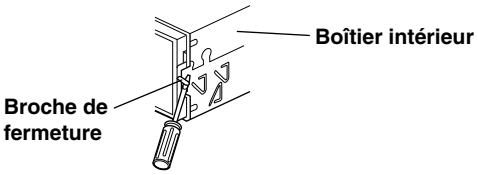

3 Assemblez l'unité de commande en utilisant les vis fournies.

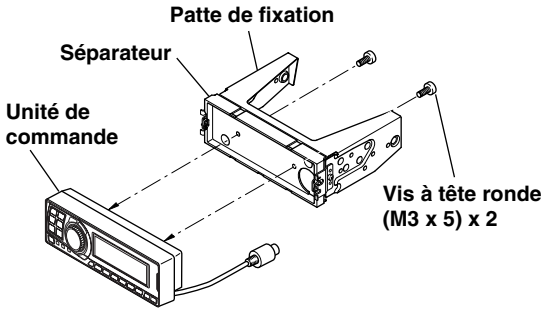

4 Montez le boîtier intérieur préalablement retiré dans le tableau de bord. Faites glisser l'unité de commande dans le boîtier.

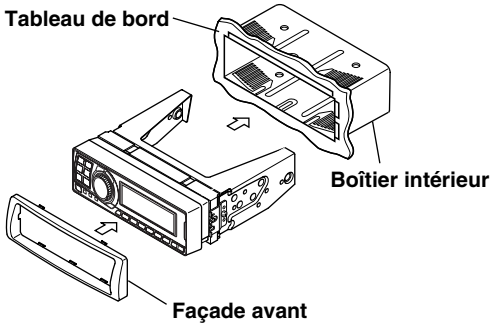

<VOITURE JAPONAISE>

1 Après l'étape 2 de « Installation d'autres unités dans « Assembler l'unité de commande », retirez la patte de fixation latérale.

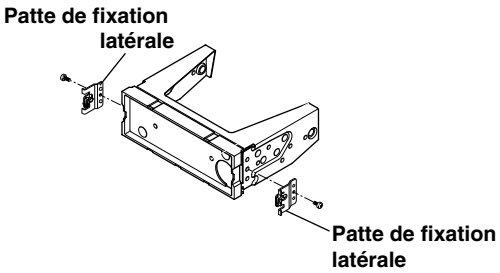

2 Assemblez l'unité de commande en utilisant les vis fournies.

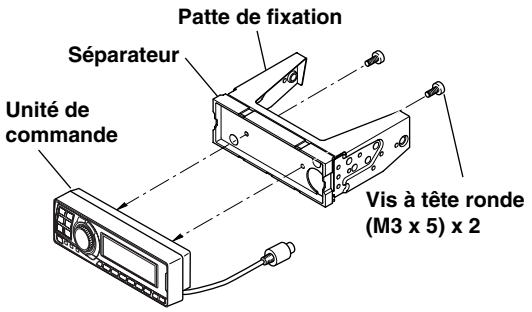

3 Fixez le séparateur et la patte de fixation sur l'unité de commande. Puis assemblez solidement les pattes de fixation d'usine retirées de la radio d'usine sur l'ensemble de l'unité de commande.

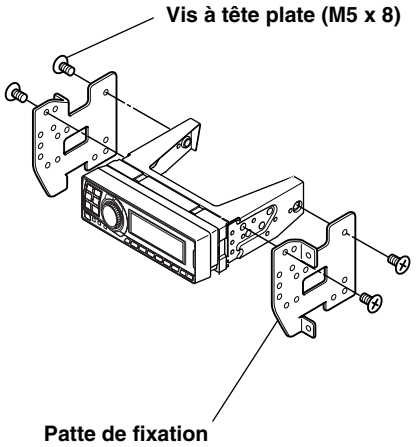

Encastrement de l'unité de commande

1 Coupez des ouvertures d'environ 178 mm (7") de largeur par 50 mm (2") de hauteur dans l'emplacement de montage désiré.

> **ATTENTION**
> En coupant les ouvertures, veillez à ne pas abîmer les tuyaux, les réservoirs, les fils électriques, etc. Ceci pourrait causer des accidents ou des incendies.

2 Après l'étape 2 de « Installation d'autres unités dans « Assembler l'unité de commande », page 33, retirez la patte de fixation latérale.

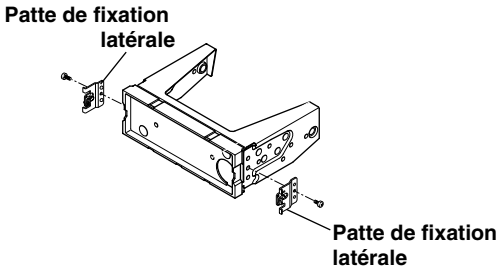

3 Retirez le séparateur de la patte de fixation.

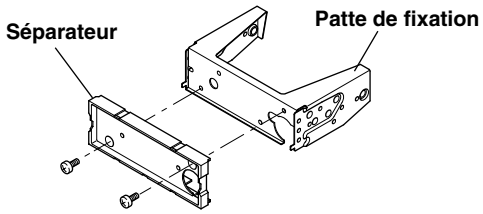

4 Fixez le séparateur sur l'unité de commande à l'aide des vis fournies.

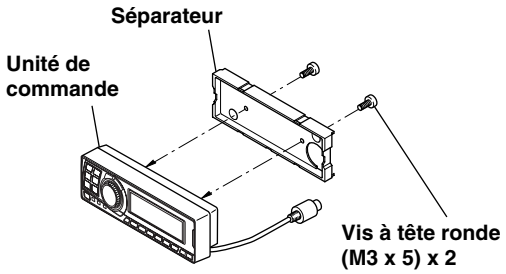

5 Fixez les pattes d'encastrement sur l'unité de commande à l'aide des vis fournies. Fixez cet ensemble dans l'ouverture disposée.

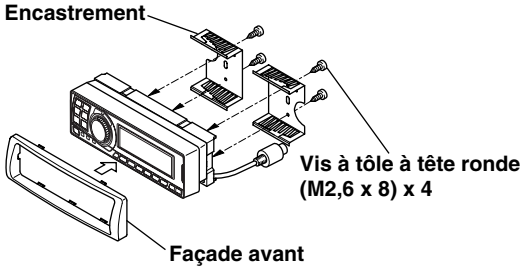

Assembler l'unité de base

● **Montage avec fermeture Velcro**

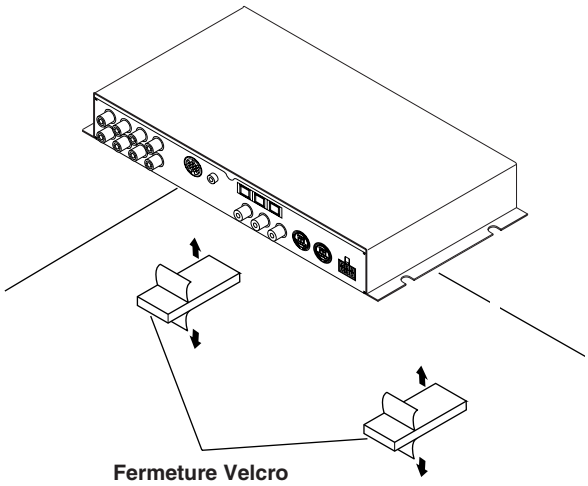

Fixez au véhicule (par exemple sous le tableau de bord).

● **Utilisation des vis de montage (fournies)**
L'unité de base peut être installée sous le siège en utilisant les vis de montage.

1 Choisissez l'endroit de l'installation.
• Le coffre, etc., est le meilleur endroit.

2 Marquez les positions des vis de montage à l'endroit choisi.

3 Percez des trous de 3mm (1/8") ou plus petits.

> **ATTENTION**
> En perçant les trous, veillez à ne pas abîmer les tuyaux, les réservoirs, les fils électriques, etc. Ceci pourrait causer des accidents ou des incendies.

4 Fixez solidement l'unité à l'aide des quatre vis à tôle fournies (M4 x 14).

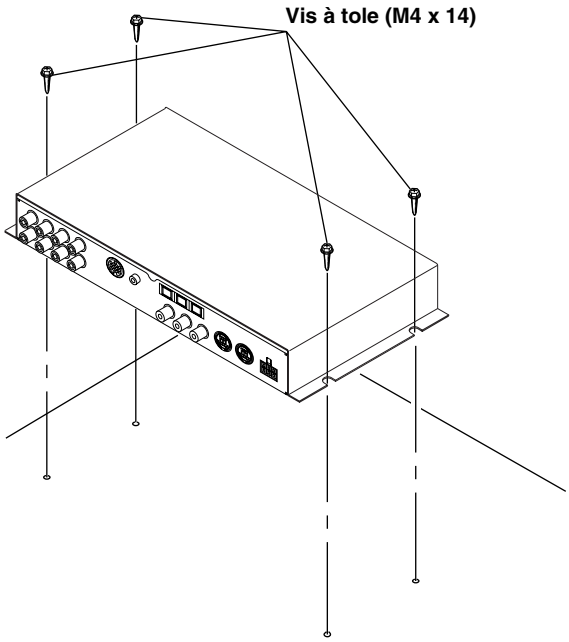

Installation et connexions

Schéma des connexions basiques

AVERTISSEMENT
Ne pas connecter/déconnecter le câble de l'affichage lorsque l'appareil est allumé.

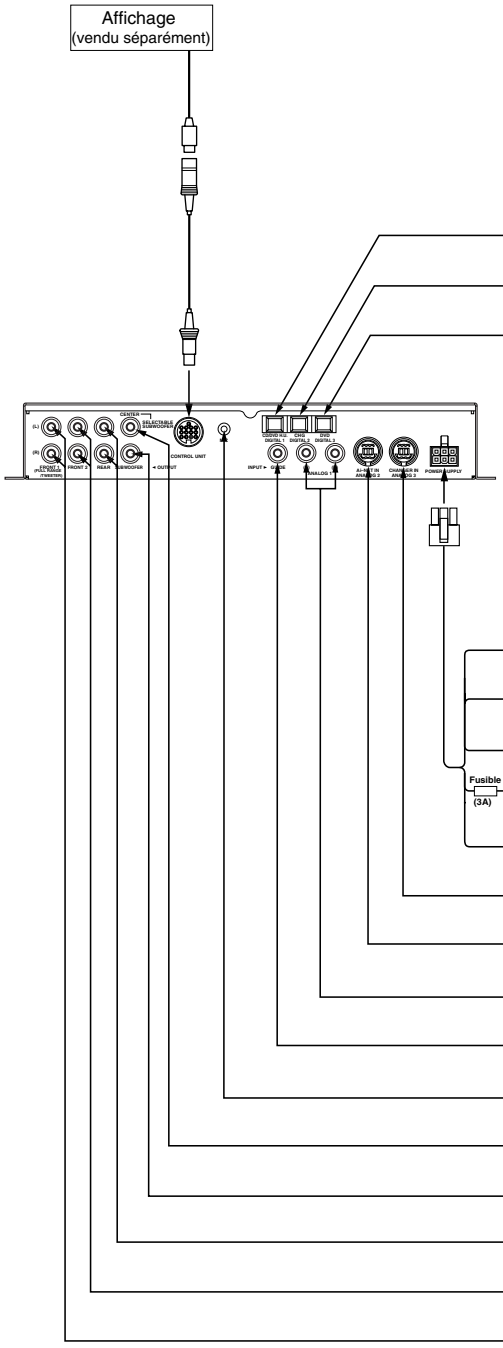

Caractéristiques des bornes	Connectez à :
• **Borne d'entrée de l'unité principale (entrée numérique optique)** Utilisée pour une extension du système (Unité principale Ai-NET, etc.).	Connectez à un produit Ai-NET à l'aide d'un câble à fibre optique.
• **Borne d'entrée du changeur (entrée numérique optique)** Utilisée pour une extension du système (Changeur Ai-NET, etc.).	Connectez à un produit Ai-NET à l'aide d'un câble à fibre optique.
• **Borne d'entrée du lecteur de DVD (entrée numérique optique)** Utilisée pour une extension du système (Lecteur de DVD, etc.).	Connectez à un produit Ai-NET à l'aide d'un câble à fibre optique.

Couleurs des câbles/caractéristiques des câbles et bornes	Connectez à :
Bleu/blanc • **Câble d'activation de la télécommande** Branchez-le à l'unité principale pour des connexions DIN. (Connexion non Ai-NET)	Utilisé pour les connexions DIN. (Connexion non Ai-NET)
Bleu/blanc • **Câble de sortie de la télécommande** Branchez-le à l'amplificateur ou toute autre unité périphérique.	Utilisé pour ajouter un amplificateur.
Blanc/vert • **Câble de contrôle de guidage** Utilisé pour interrompre le son du système de navigation.	Connectez au système de navigation.
Fusible (3A) Jaune • **Câble d'alimentation de la batterie** Le PXA-H701 est constamment alimenté en courant que la clé de contact soit activée ou pas.	Connectez à la borne positive de la batterie du véhicule.
Noir • **Câble de mise à la terre** Branchez-le solidement à une partie métallique de la carrosserie du véhicule.	Connectez à la carrosserie du véhicule.
• **Borne d'entrée du changeur (Entrée Ai-NET)** Utilisée pour une extension du système (Changeur Ai-NET, etc.).	Connectez à un produit Ai-NET à l'aide d'un câble Ai-NET. Utilisez le côté droit pour effectuer la connexion au PXA-H701.
• **Borne d'entrée Ai-NET (Entrée Ai-NET)** Utilisée pour une extension du système (Lecteur de DVD, etc.)	Connectez à un produit Ai-NET à l'aide d'un câble Ai-NET. Utilisez le côté droit pour effectuer la connexion au PXA-H701.
• **Prises d'entrée audio (Entrées DIN)** Utilisées pour envoyer les signaux de sortie audio d'une unité principale connectée au PXA-H701 à l'aide de connexions DIN.	Utilisées pour les connexions DIN. Connectez à l'unité principale.
• **Prise d'entrée audio de navigation (entrée DIN)** Utilisée pour envoyer les signaux de sortie audio d'un système de navigation.	Connectez au système de navigation.
• **Jack de microphone** Utilisé pour brancher un microphone.	Utilisé pour le réglage automatique.
• **Prise de sortie de l'enceinte centrale ou du subwoofer (sortie DIN)** Celle-ci fait sortir des signaux pour faire fonctionner l'enceinte centrale ou le subwoofer.	Connectez à l'amplificateur pour l'enceinte centrale ou le subwoofer.
• **Prise de sortie du subwoofer (sortie DIN)** Celle-ci fait sortir des signaux pour faire fonctionner le subwoofer.	Connectez à l'amplificateur pour le subwoofer.
• **Prises de sortie de l'enceinte arrière (sorties DIN)** Celles-ci font sortir des signaux pour faire fonctionner les enceintes arrière.	Connectez à l'amplificateur pour l'enceinte arrière.
• **Prises de sortie de l'enceinte avant Front 2 (sorties DIN)** Celles-ci font sortir des signaux pour faire fonctionner les enceintes avant Front 2.	Connectez à l'amplificateur pour l'enceinte avant Front 2.
• **Prises de sortie de l'enceinte avant Front 1 (sorties DIN)** Celles-ci font sortir des signaux pour faire fonctionner les enceintes avant Front 1.	Connectez à l'amplificateur pour l'enceinte avant Front 1.

Exemples d'expansion du système

• PXA-H701 + Unité principale compatible avec Ai-NET + Changeur de DVD + Moniteur + Amplificateur extérieur

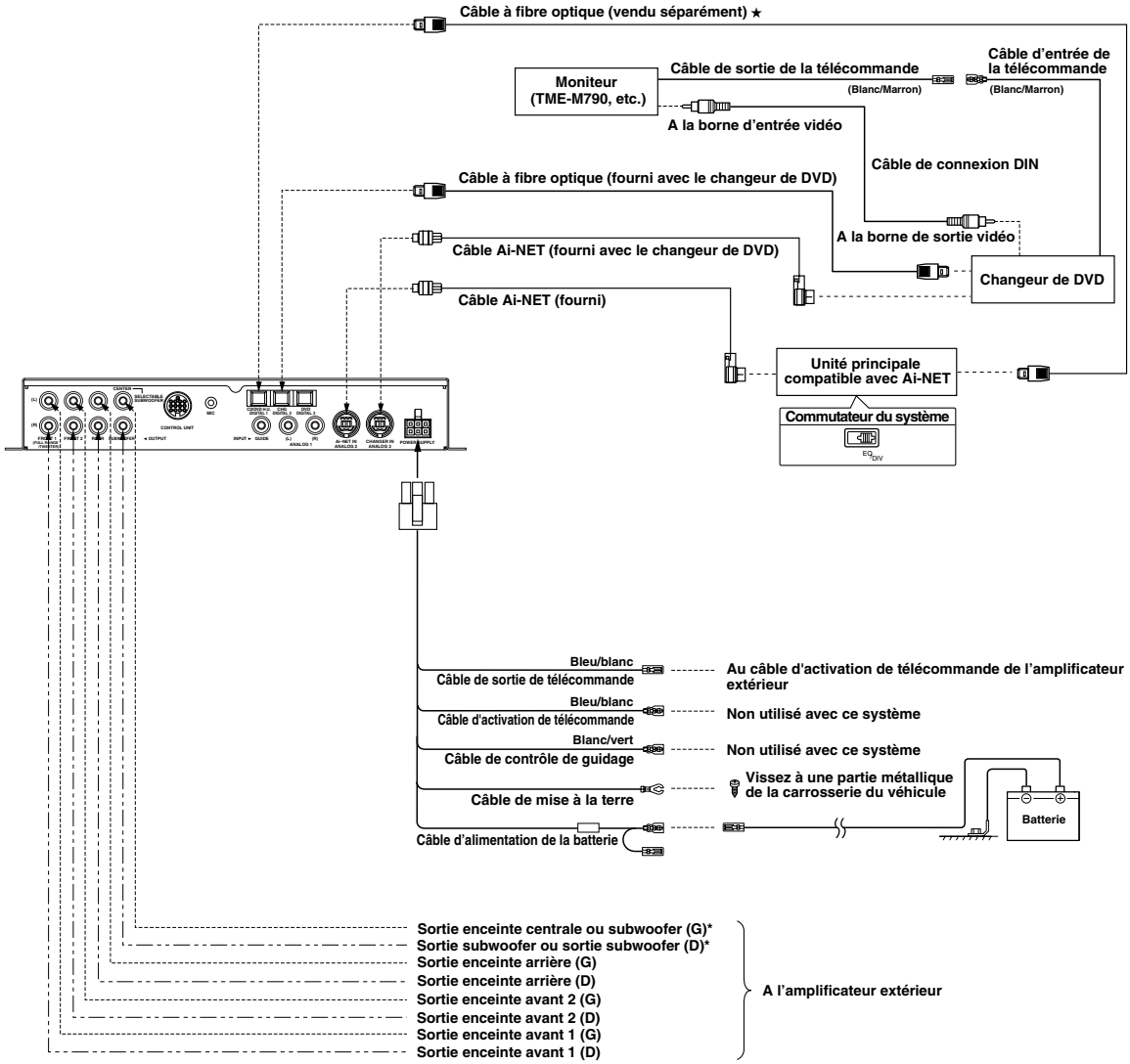

* Lorsque le subwoofer est connecté au connecteur de sortie de l'enceinte centrale, il devient la sortie du subwoofer (L ou R). Dans ce cas, changer le paramétrage de l'enceinte centrale et le régler sur subwoofer dans « Réglage des enceintes » (page 4).

REMARQUE
Respecter les points suivants lors de l'utilisation d'un câble à fibre optique.

- *Ne pas embobiner le câble à fibre optique avec un rayon inférieur à 30 mm.*
- *Ne rien placer sur le câble à fibre optique.*

REMARQUE
★ *Utilisé pour une connexion à une unité principale compatible avec numérique optique.*

Installation et connexions

• PXA-H701 + Unité principale compatible avec Ai-NET + Changeur de CD + Amplificateur extérieur

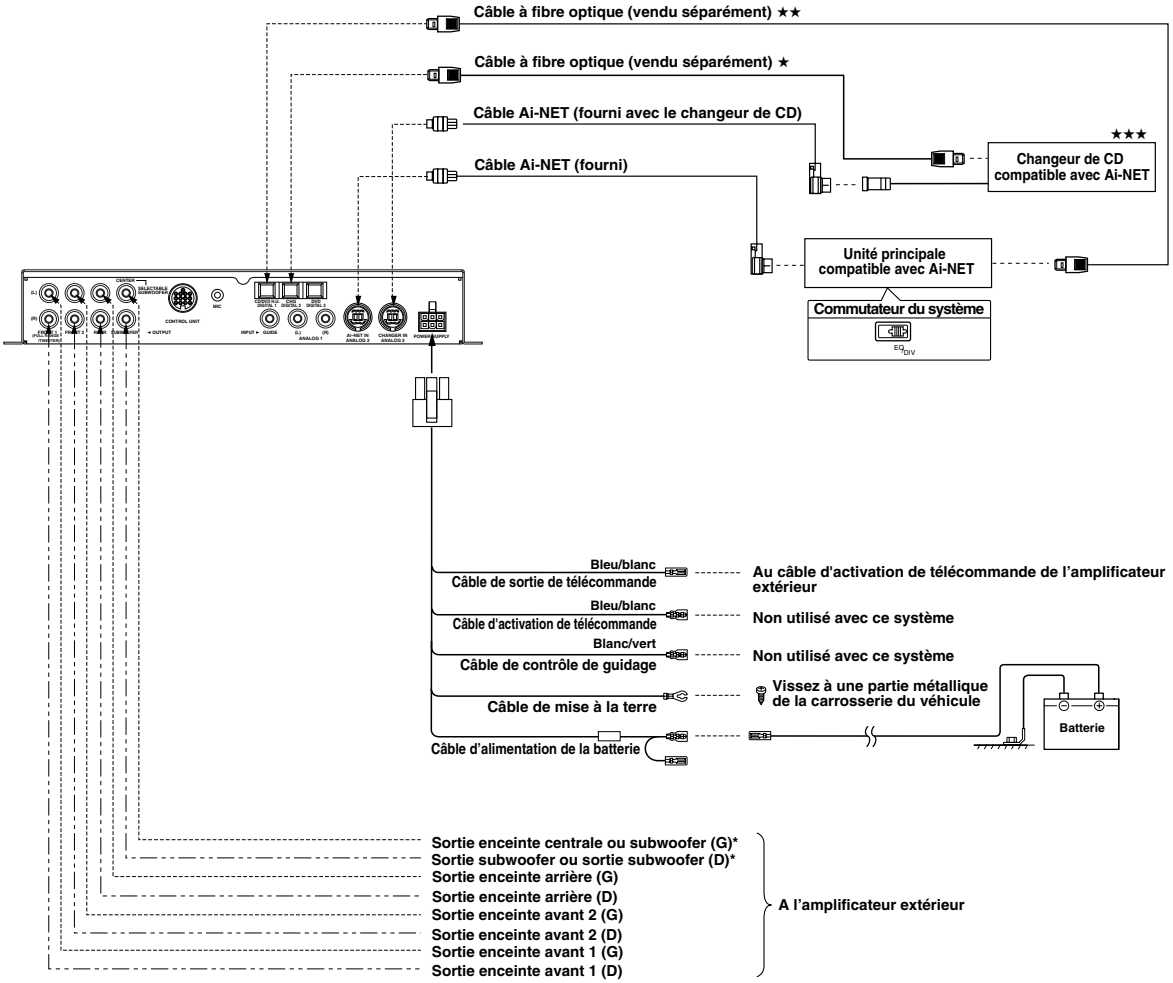

* Lorsque le subwoofer est connecté au connecteur de sortie de l'enceinte centrale, il devient la sortie du subwoofer (L ou R). Dans ce cas, changer le paramétrage de l'enceinte centrale et le régler sur subwoofer dans « Réglage des enceintes » (page 4).

REMARQUES

★ *Lors de la connexion d'un changeur de CD optique numérique*

★★ *Utilisé pour une connexion à une unité principale compatible avec numérique optique.*

★★★ *Lors de la connexion d'un changeur de CD optique numérique, changez la position du commutateur numérique/ analogique du changeur de CD sur « 2 » (Sortie numérique)*

REMARQUE

Respecter les points suivants lors de l'utilisation d'un câble à fibre optique.

- *Ne pas embobiner le câble à fibre optique avec un rayon inférieur à 30 mm.*
- *Ne rien placer sur le câble à fibre optique.*

• PXA-H701 + Unité principale + Lecteur vidéo etc. + Amplificateur extérieur

- Pour connecter à une unité principale avec laquelle les connexions Ai-NET ne sont pas possibles.

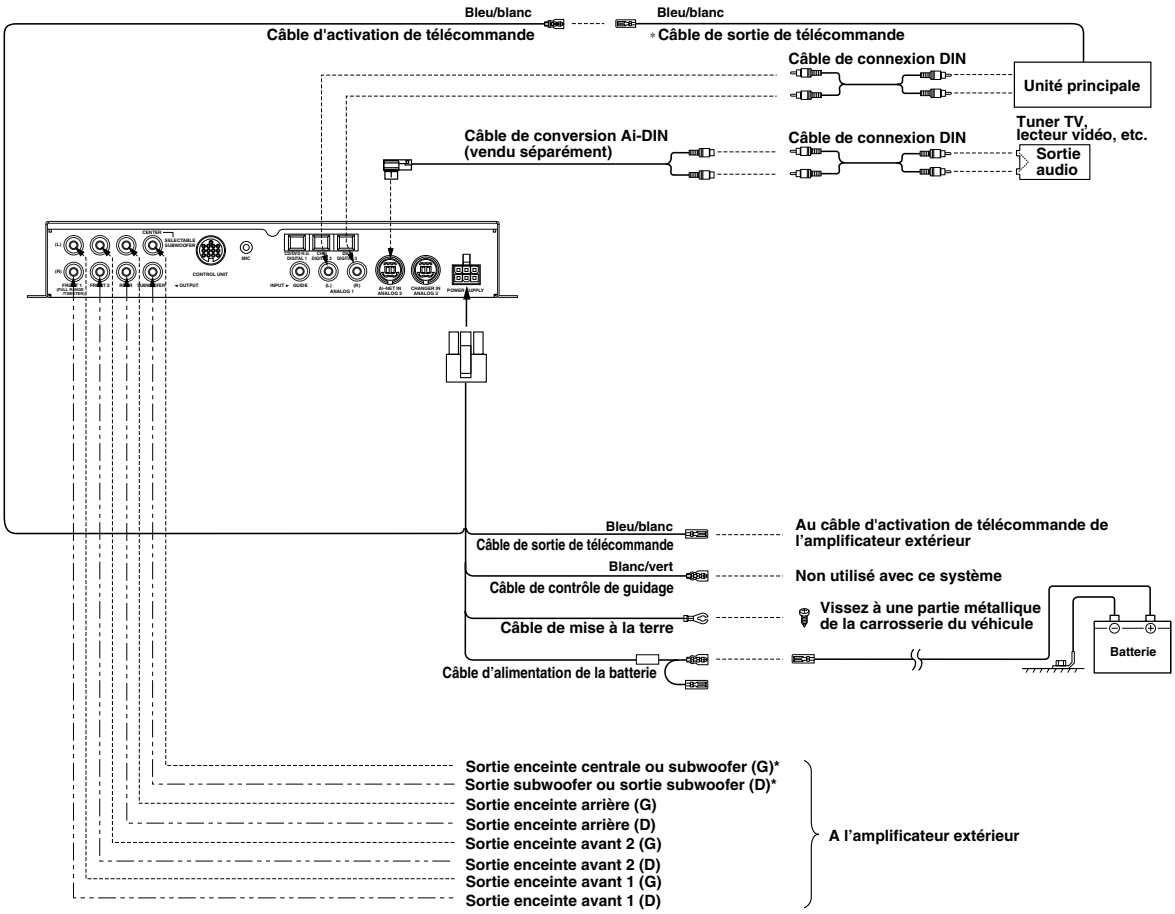

* Lorsque le subwoofer est connecté au connecteur de sortie de l'enceinte centrale, il devient la sortie du subwoofer (L ou R). Dans ce cas, changer le paramétrage de l'enceinte centrale et le régler sur subwoofer dans « Réglage des enceintes » (page 4).

REMARQUE

Lorsque le PXA-H701 est utilisé avec une unité principale non-Ai-NET, une tension de +12V est nécessaire sur cette ligne ∗ pour mettre l'égalisateur sous tension. Si l'unité principale n'a pas de câble de mise sous tension télécommandée ou de câble de mise sous tension de l'antenne alimentée, un commutateur SPST doit être connecté entre une source d'allumage et cette borne. Le PXA-H701 peut ensuite être mis sous tension à l'aide de ce commutateur.

Le PXA-H701 peut être utilisé avec n'importe quelle unité principale. Cependant, seule une unité principale compatible Ai-NET Alpine sera capable de tirer pleinement profit des avantages offerts par toutes les caractéristiques et fonctions de ce processeur.

Installation et connexions

• PXA-H701 + Unité principale série IVA-D300 + Changeur de CD + Système de navigation+ Amplificateur extérieur

Blanc/vert
Câble de contrôle de guidage
Blanc/vert
Câble de contrôle de guidage
Système de navigation
KCE-900E (vendu séparément)
Câble de connexion DIN
Câble de connexion RVB (vendu séparément)
Câble à fibre optique (vendu séparément)
Unité principale la série IVA-D300
Câble à fibre optique ★ (vendu séparément)
Câble Ai-NET (fourni avec le changeur de CD)
★★
Changeur de CD compatible avec Ai-NET
Câble Ai-NET (fourni)
Bleu/blanc
Câble de sortie de télécommande
Au câble d'activation de télécommande de l'amplificateur extérieur
Bleu/blanc
Câble d'activation de télécommande
Non utilisé avec ce système
Vissez à une partie métallique de la carrosserie du véhicule
Câble de mise à la terre
Batterie
Câble d'alimentation de la batterie
Sortie enceinte centrale ou subwoofer (G)*
Sortie subwoofer ou sortie subwoofer (D)*
Sortie enceinte arrière (G)
Sortie enceinte arrière (D)
Sortie enceinte avant 2 (G)
Sortie enceinte avant 2 (D)
Sortie enceinte avant 1 (G)
Sortie enceinte avant 1 (D)
A l'amplificateur extérieur

* Lorsque le subwoofer est connecté au connecteur de sortie de l'enceinte centrale, il devient la sortie du subwoofer (L ou R). Dans ce cas, changer le paramétrage de l'enceinte centrale et le régler sur subwoofer dans « Réglage des enceintes » (page 4).

REMARQUE

Reportez-vous également aux instructions de fonctionnement du KCE-900E. Pour plus d'informations, contactez votre revendeur ou un centre d'informations Alpine.

Respecter les points suivants lors de l'utilisation d'un câble à fibre optique.

- *Ne pas embobiner le câble à fibre optique avec un rayon inférieur à 30 mm.*
- *Ne rien placer sur le câble à fibre optique.*

REMARQUES

★ *Lors de la connexion d'un changeur de CD optique numérique*

★★ *Lors de la connexion d'un changeur de CD optique numérique, changez la position du commutateur numérique/analogique du changeur de CD sur « 2 » (Sortie numérique).*

Terminologie

Dolby numérique
Dolby Digital est une technologie de compression audio numérique développée par les Laboratoires Dolby qui permet à de grandes quantités de données audio d'être enregistrées efficacement sur disques. Elle est compatible avec les signaux audio du mono (1 canal) jusqu'au son d'ambiance à 5.1 canaux. Les signaux pour les différents canaux sont complètement indépendants, et parce que le son est numérisé avec grande qualité il n'y a pas de perte de qualité de son.

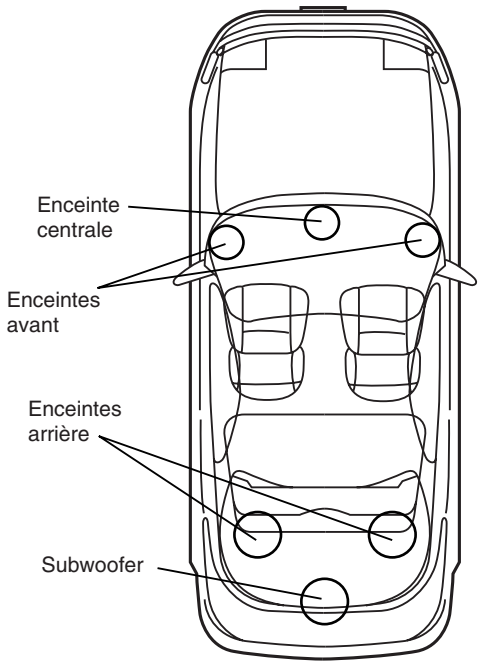

Disposition des enceintes permettant d'apprécier le son numérique Dolby/DTS

DTS
Version sonore numérique à usage domestique du système sonore DTS, un système sonore de haute qualité pour l'utilisation dans les salles de cinéma qui a été développé par Digital Theater Systems Corp. Le DTS a six pistes sonores indépendantes. La représentation de théâtre est réalisée à la maison et autres installations. DTS est l'abréviation de Digital Theater Systems.

Dolby Pro Logic II
Le Dolby Pro Logic II génère un son surround multicanaux depuis n'importe quelle source à 2 canaux. Il reproduit une lecture à largeur de bande étendue avec 5.1 canaux. Cela est rendu possible par un décodeur surround à matrice avancé. Ce nouveau décodeur peut tirer les caractéristiques spatiales de l'enregistrement sans ajouter de coloration tonale ou de retards artificiels qui n'existaient pas dans l'original.

Audio PCM linéaire (LPCM)
LPCM est un signal enregistré au format des CD audio. Alors que les CD sont enregistrés à 44,1 kHz/16 bits, les DVD le sont de 48 kHz/16 bits à 96 kHz/24 bits et permettent donc d'obtenir une qualité de son supérieure au CD Audio.

Autres

En cas de problème

En cas de problème, consultez la liste de vérifications suivantes. Ce guide devrait vous aider à résoudre tout problème provenant de l'appareil. Sinon, vérifiez les connexions du reste du système ou consultez un revendeur Alpine autorisé.

L'appareil ne fonctionne pas.
Rien n'apparaît à l'affichage.

- La clé de contact du véhicule n'est pas activée.
  - Activez la clé de contact du véhicule.
- L'appareil n'est pas sous tension.
  - Activez la clé de contact du véhicule puis mettez l'unité principale sous tension.
- Le câble d'alimentation n'est pas connecté correctement.
  - Branchez le câble d'alimentation correctement.
- Le fusible est grillé.
  - Remplacez par un fusible de calibre approprié.
- Le mode d'affichage est désactivé.
  - Commutez l'affichage sur un autre mode. (Page 29)

L'appareil est sous tension mais aucun son n'est produit.

- Le niveau de volume est réglé sur le minimum.
  - Augmentez le niveau de volume. (Page 5)
- Le mode d'entrée est réglé sur un mode auquel rien n'est connecté.
  - Réglez sur un mode connecté. (Page 5)

Aucun son n'est produit des enceintes.

- Les câbles de raccordement ne sont pas connectés correctement.
  - Connectez les câbles de raccordement correctement.
- L'enceinte est sur le mode arrêt (OFF).
  - Réglez l'enceinte sur le mode marche (ON). (Pages 4 et 22)

Il n'est pas possible d'effectuer des réglages d'installation d'enceinte.

- Les enceintes avant sont réglées sur « SMALL » (Petite).
  - Réglez les enceintes avant sur le mode « LARGE » (Grande). (Page 22)

Le son ne peut pas être réglé.

- Defeat est activé.
  - Désactivez le mode defeat. (Page 28)

Attention lors de la connexion de la série DVA-5205/la série DVA-5200 ou la série DHA-S680

Bien que des écrans de réglages tels que EQ et TCR soient disponibles sur le processeur audio de la série DVA-5205/la série DVA-5200 ou la série DHA-S680, ces réglages ne peuvent pas être faits lorsqu'ils sont connectés au PXA-H701.

Spécifications

Nombre de bandes de l'égalisateur graphique:
Avant (gauche et droite): 31 bandes
Arrière (gauche et droite): 31 bandes
Centrale: 31 bandes
Subwoofer: 10 bandes
Plage de coupure d'amplification de l'égalisateur graphique: ±9 dB
Nombre de bandes de l'égalisateur paramétrique:
Avant/Arrière/centrale 5 bandes
Subwoofer 2 bandes
Fréquences de l'égalisateur paramétrique:
Avant, arrière et centrale
Band 1: 20/22/25/28/31,5/36/40/45/50/56/63/71/80/90/100/110/125/140/160/180/200/220/250/280/315/360/400/450/500 (Hz)
Band 2: 50/56/63/71/80/90/100/110/125/140/160/180/200/220/250/280/315/360/400/450/500/560/630/710/800/900/1k/1,1k/1,2k (Hz)
Band 3: 125/140/160/180/200/220/250/280/315/360/400/450/500/560/630/710/800/900/1k/1,1k/1,2k/1,4k/1,6k/1,8k/2k/2,2k/2,5k/2,8k/3,2k (Hz)
Band 4: 315/360/400/450/500/560/630/710/800/900/1k/1,1k/1,2k/1,4k/1,6k/1,8k/2k/2,2k/2,5k/2,8k/3,2k/3,6k/4k/4,5k/5k/5,6k/6,3k/7,1k/8k (Hz)
Band 5: 800/900/1k/1,1k/1,2k/1,4k/1,6k/1,8k/2k/2,2k/2,5k/2,8k/3,2k/3,6k/4k/4,5k/5k/5,6k/6,3k/7,1k/8k/9k/10k/11k/12,5k/14k/16k/18k/20k (Hz)
Subwoofer
Band 1: 20/22/25/28/31,5/36/40/45/50/56/63/71/80 (Hz)
Band 2: 50/56/63/71/80/90/100/110/125/140/160/180/200 (Hz)
Plage de coupure d'amplification de l'égalisateur paramétrique: ±9 dB
Plage de contrôle de la correction du temps: de 0 à 20 ms (par pas de 0,05 ms)
Réponse en fréquence: de 10 Hz à 24 kHz
Rapport S/B: 100 dB (IHF-A)
Séparation des canaux: 80 dB
Sensibilité d'entrée: 850 mV (2V pour 1 analogue seulement)
Transfert du subwoofer: de 20 à 200 Hz (par pas de 1/6 octave)
Sortie nominale: 4V (avec chargement de 10 k ohms)
Impédance d'entrée: 10 k ohms ou plus
Impédance de sortie: 1 k ohm ou moins
Poids: Unité de commande (vendue séparément) 159 g (5 on.)
Unité de base 1,1 kg (2 li. 6 on.)

Dimensions

Unité de commande (vendue séparément)
Largeur 170 mm (6-3/4")
Hauteur 46 mm (1-13/16")
Profondeur 24 mm (15/16")
Unité de base
Largeur 260 mm (10-3/16")
Hauteur 40 mm (1-9/16")
Profondeur 160 mm (6-1/4")

<Composants>

Nomenclature	Quantité
Pièces de montage	1 jeu
Mode d'emploi	1 jeu

La conception et les spécifications sont modifiables sans préavis dans le but d'améliorer les produits. Les illustrations (y compris celles figurant sur ces instructions) peuvent apparaître différentes du produit à cause des conditions d'impression.

Fabriqué sous licence de Dolby Laboratories.
« Dolby », « Pro Logic » et la marque au double D sont les marques déposées de Dolby Laboratories.
Œuvres confidentielles non publiées.
© 1992-1997 Dolby Laboratories. Tous droits réservés.

« DTS » et « DTS Digital Surround » sont des marques déposées de Digital Theater Systems, Inc.

Car Audio and Navigation Systems

GERÄTE-PASS

AUDIO SYSTEME

Fahrzeugmarke: _____ Typ: _____

Amtl. Kennzeichen: _____

Name des Halters: _____

Straße: _____

Wohnort: _____

Bitte füllen Sie diesen Pass vollständig aus und bewahren Sie ihn außerhalb des Fahrzeugs auf:
Im Falle eines Diebstahls wird für Sie die Schadensabwicklung mit der Versicherung einfacher, und Sie erleichtern der Polizei die Fahndung nach den Tätern.

Händlerstempel

Tips der Polizei:

- Stellen Sie Ihr Fahrzeug stets gut sichtbar ab.
- Verschließen Sie Türen, Fenster, Schiebedach und Kofferraum immer, auch bei nur kurzer Abwesenheit.
- Lassen Sie keine Wertsachen sichtbar im Auto liegen.
- Wird Ihr Fahrzeug aufgebrochen, wenden Sie sich sofort an die nächste Polizeidienststelle.
- Belassen Sie Ihr Fahrzeug nach einem Aufbruch im Originalzustand.
- Informieren Sie sich über technische Sicherungsmöglichkeiten bei einer kriminalpolizeilichen Beratungsstelle.

Gerät 1

Modell-Nr.:

Hersteller:

Seriennummer:

A	L												

Kaufdatum: _____ Preis: _____

Appendix

Product Information Card

English

Filling in this Product Information Card is voluntary. If you fill in this card and send it to Alpine, your data will be tabulated into reference data for future Alpine product development. In addition, in the future you may receive information about new products or Survey Mail requesting additional opinions about Alpine products or services. If you agree to the above term, please sign your name in the indicated space and return the card. Any additional comments or inquiries may be sent to : Person in charge of Customer Service department Alpine Electronics (Europe) GmbH.
Frankfurter Ring 117, 80807 München, Germany
Phone: +49-(0)89-32 42 640

Q1. PRODUCT PURCHASED
1. Cassette Player
2. CD Player
3. MD Player
4. DVD Player
5. CD Changer
6. Amplifier
7. Speaker
8. Subwoofer
9. Monitor Controller
10. Video Monitor
11. Navigation
12. Processor/Equalizer
13. CD/Video CD Changer
14. Other_____

Q2. MODEL NUMBER:_____

Q3. DATE OF PURCHASE:
Month:_____ Year:_____

Q4. If navigation system, which monitor?
1. Alpine → (Model No.)_____
2. Other → (Brand Name)_____

Q5. STORE TYPE WHERE PURCHASED:
1. Car Audio Specialist
2. Audio/Video Store
3. Electronics/Appliance Store
4. Car Accessories Shop
5. Other_____

Q6. Type of vehicle in which this unit is installed:
Make:_____ Model:_____
Purchased Model
Year:_____ Year:_____

Q7. How was this vehicle purchased?
1. Purchase
2. Lease

Q8. Purpose of buying this unit?
1. Addition
2. Replacement
↓
• Previous brand replaced?
1. Factory installed
2. Alpine
3. Other → (Brand Name)_____

Q9. Have you purchased Alpine products before?
1. First time
2. Two or More times

Q10. When you purchased this Alpine unit, did you compare it with other brand?
1. Yes → (Brand Name)_____
2. No.

Q11. GENDER
1. Male
2. Female

Q12. AGE_____

Q13. MARITAL STATUS
1. Single
2. Married

Q14. OCCUPATION
1. Company Owner/Self-employed/ Freelance
2. Manager
3. Company Employee
4. Civil Servant
5. Educator
6. Student
7. Other_____

Q15. Comments_____

Produkt-Informationskarte

Deutsch

Das Ausfüllen dieser Produktinformations-karte ist freiwillig. Sollten Sie diese Karte vervollständigen, so werden die Daten für zukünftige Produktentwicklungen von Alpine als Referenzdaten herangezogen. Ebenso können Sie in der Zukunft Informationen über neue Alpine Produkte erhalten oder uns auch Ihre Meinung über Alpine Produkte und Dienstleistungen im Rahmen von Kunden-befragungen mitteilen. Stimmen Sie dem Kontakt durch Alpine zu, so würden wir Sie bitten, in dem dafür vorgesehenen Feld zu unterschreiben und die Karte kostenfrei an uns zurückzuschicken. Zusätzliche Kommentare und Meinungen können Sie gerne an den zuständigen Kontakt im Kundendienst Alpine Electronics (Europe) GmbH senden.
Frankfurter Ring 117, 80807 München, Germany
Phone: 089-32 42 640

Q1. gekauftes Gerät
1. Kassetten-Spieler
2. CD-Spieler
3. MD-Spieler
4. DVD-Spieler
5. CD-Wechsler
6. Verstärker
7. Lautsprecher
8. Subwoofer
9. Monitor-Controller
10. Video-Monitor
11. Navigationssystem
12. Prozessor/Equalizer
13. CD/Video-CD-Wechsler
14. andere_____

Q2. Modellnummer:_____

Q3. Kaufdatum:
Monat:_____ Jahr:_____

Q4. Falls Navigationssystem: Welcher Monitor?
1. Alpine → (Modellnr.)_____
2. Anderer Hersteller → (Herstellername)_____

Q5. Art des Geschäfts, in dem Sie das Gerät gekauft haben:
1. Spezialist für Auto-Audioanlagen
2. Audio/Video-Geschäft
3. Elektrogeschäft
4. Autozubehör-Geschäft
5. Anderer Hersteller_____

Q6. Art des Fahrzeugs, in das das Gerät installiert wurde:
Marke:_____ Modell:_____
gekauft im
Jahr:_____ Baujahr:_____

Q7. Wie haben Sie das Fahrzeug gekauft?
1. Kauf
2. Leasing

Q8. Zweck des Kaufs dieses Geräts?
1. Zusätzlich
2. Austausch
↓
• Marke des ausgetauschten Geräts?
1. Serienmäßige Ausstattung
2. Alpine
3. Anderer Hersteller → (Herstellername)_____

Q9. War dies das erste Mal, dass Sie ein Alpine-Gerät gekauft haben?
1. Erstes Mal
2. Zweites Mal oder öfter

Q10. Haben Sie dieses Alpine-Gerät vor dem Kauf mit Geräten anderer Hersteller verglichen?
1. Ja → (Herstellername)_____
2. Nein

Q11. Geschlecht
1. Männlich
2. Weiblich

Q12. Alter_____

Q13. Familienstand
1. Ledig
2. Verheiratet

Q14. Beruf
1. Selbständige/Firmeninhaber/freiberuflich Tätige
2. Leitende Angestellte
3. Sonstige Angestellte
4. Beamte
5. Schulbildung
6. Studium
7. Sonstige_____

Q15. Kommentar:_____

Carte d'informations sur le produit

Français

En remplissant volontairement cette fiche, et en l'envoyant à Alpine, vous acceptez que ces informations soient utilisées par Alpine, dans le cadre de développement de nouveaux produits. Par ailleurs, vous autorisez Alpine à solliciter votre opinion par mailing sur de nouveaux produits ou services. Si vous acceptez les termes ci-dessus, veuillez signer cette carte à l'endroit indiqué, et nous la retourner. Tout autre commentaire ou demande doit être adressé à l'attention de: Responsable du service consommateur Alpine Electronics (Europe) GmbH.
Frankfurter Ring 117, 80807 München, Germany
Phone: +49-(0)89-32 42 640

Q1. PRODUIT ACHETE
1. Lecteur de cassette
2. Lecteur de CD
3. Lecteur MD
4. Lecteur DVD
5. Changeur de CD
6. Amplificateur
7. Haut-parleur
8. Haut-parleur de graves
9. Station Multimedia
10. Moniteur Vidéo
11. Navigation
12. Processeur/Egaliseur
13. Changeur de CD/CD Vidéo
14. Autre_____

Q2. NUMERO DU MODELE:_____

Q3. DATE D'ACHAT:
Mois:_____ Année:_____

Q4. Si c'est un système de navigation, quel moniteur?
1. Alpine → (N° du modèle)_____
2. Autre → (Marque)_____

Q5. TYPE DE MAGASIN OU VOUS AVEZ ACHETE LE PRODUIT:
1. Spécialiste autoradio
2. Magasin audio/vidéo
3. Magasin d'électronique/appareils
4. Magasin d'accessoires automobiles
5. Autre_____

Q6. Type de véhicule dans lequel cet appareil est installé:
Marque:_____ Modèle:_____
Année Année du
d'achat:_____ modèle:_____

Q7. Comment avez-vous acheté ce véhicule?
1. Achat
2. Location-bail

Q8. Pourquoi avez-vous acheté cet appareil?
1. Addition
2. Remplacement
↓
• Marque précédente remplacée?
1. Installée en usine
2. Alpine
3. Autre → (Marque)_____

Q9. Aviez-vous déjà acheté des produits Alpine?
1. Première fois
2. Deux fois ou plus

Q10. Lorsque vous avez acheté ce produit Alpine, l'avez-vous comparé à une autre marque?
1. Oui → (Marque)_____
2. Non

Q11. SEXE
1. Masculin
2. Féminin

Q12. AGE_____

Q13. SITUATION DE FAMILLE
1. Célibataire
2. Marié

Q14. PROFESSION
1. Entrepreneur/Travailleur indépendant/ Free-lance
2. Directeur
3. Employé de bureau
4. Fonctionnaire
5. Educateur
6. Etudiant
7. Autre_____

Q15. Commentaires_____

Tarjeta de información del producto

Español

El envío de la información solicitada es voluntario. Si Vd. nos la remite, será utilizada de modo confidencial para el desarrollo de futuros productos Alpine. Si Vd. desea recibir información sobre nuevos productos de nuestra gama, indique su nombre en el espacio designado y remítanos la tarjeta. Cualquier solicitud adicional puede ser enviada a : Persona responsable del Servicio de Atención al Cliente de Alpine Electronics (Europe) GmbH.
Frankfurter Ring 117, 80807 München, Germany
Phone: +49-(0)89-32 42 640

Q1. Producto Comprado
1. Radio/Cassette
2. Radio/CD
3. Reproductor de MD
4. Reproductor de DVD
5. Cambiador de CD
6. Amplificador
7. Altavoz
8. Subwoofer
9. Monitor de control
10. Monitor de video
11. Sistema de navegación
12. Procesador/Ecualizador
13. Cambiador de CD/Video CD
14. Otros_____

Q2. Número de modelo:_____

Q3. Fecha de compra:
Mes:_____ Año:_____

Q4. En caso de sistema de navegación, ¿qué monitor?
1. Alpine → (N° de modelo)_____
2. Otros → (Nombre de marca)_____

Q5. TIPO DE TIENDA DONDE COMPRÓ:
1. Especialista en audio de automóviles
2. Tienda de audio/video
3. Tienda de electrónica/electrodomésticos
4. Tienda de accesorios automovilísticos
5. Otros_____

Q6. Tipo de vehiculo en que la unidad está instalada:
Marca:_____ Modelo:_____
Año de Año del
compra:_____ modelo:_____

Q7. ¿Cómo fue comprado este vehiculo?
1. compra
2. Leasing

Q8. ¿Propósito de comprar esta unidad?
1. Mejora del sistema
2. Sustitución
↓
• ¿Sustitución de marca anterior?
1. Instalado en la fábrica
2. Alpine
3. Otros → (Nombre de marca)_____

Q9. ¿Ha comprado Vd. productos Alpine anteriormente?
1. Primera vez
2. Dos o más veces

Q10. Cuando usted compró esta unidad Alpine, ¿la comparó con otros fabricantes?
1. Si → (Nombre de marca)_____
2. No

Q11. SEXO
1. Masculino
2. Femenino

Q12. Edad_____

Q13. Estado civil
1. Soltero
2. Casado

Q14. Ocupación
1. Propietario de empresa/Autónomo/ Profesional independiente
2. Gerente
3. Empleado de compañia
4. Empleado público
5. Profesor
6. Estudiante
7. Otros_____

Q15. Comentarios_____

Scheda informazioni prodotto

Italiano

La compilazione di questa formulario è volontaria. Se compilate questo formulario, ritornandolo ad Alpine, i Vostri dati saranno raccolti in un file di riferimento per lo sviluppo dei nuovi prodotti Alpine. In aggiunta Voi potrete ricevere in futuro informazioni riguardanti i nuovi prodotti o la richiesta di una Vostra opinione circa i prodotti o i servizi forniti da Alpine. Se siete d'accordo, Vi preghiamo di ritornarci il formulario completato negli appositi spazi con i Vostri dati. In caso desideriate fornire altri commenti o richiedere informazioni aggiuntive, potete indirizzare il tutto a : Responsabile dipartimento Servizio Clienti Alpine Electronics (Europe) GmbH.
Frankfurter Ring 117, 80807 München, Germany
Phone: +49-(0)89-32 42 640

Q1. PRODOTTO ACQUISTATO
1. Lettore di cassette
2. Lettore CD
3. Lettore MD
4. Lettore DVD
5. CD Changer
6. Amplificatore
7. Altoparlante
8. Subwoofer
9. Radio Monitor
10. Monitor video
11. Sistema di navigazione
12. Processore/equalizzatore
13. Cambia CD/Video CD
14. Altro_____

Q2. NUMERO MODELLO:_____

Q3. DATA DI ACQUISTO:
Mese:_____ Anno:_____

Q4. In caso di acquisto di un sistema di navigazione, quale monitor possiede?
1. Alpine → (No. Modello)_____
2. Altro → Nome marca_____

Q5. NEGOZIO DI ACQUISTO:
1. Specialista Car Stereo
2. Negozio di audio/video
3. Negozio di elettronica/elettrodomestici
4. Negozio accessori automobile
5. Altro_____

Q6. Tipo di veicolo posseduto:
Marca:_____ Modello:_____
Anno acquisto:_____ Anno modello:_____

Q7. Modalità acquisto
1. Acquisto
2. Leasing

Q8. Scopo acquisto
1. Aggiunta
2. Sostituzione
↓
• Marca sostituita
1. Installato di fabbrica
2. Alpine
3. Altro → (Nome marca)_____

Q9. Avevate già acquistato prodotti Alpine?
1. No
2. Due o tre volte

Q10. Nell'acquistarlo, avete paragonato questo prodotto ad un'altra marca?
1. Si → (Nome marca)_____
2. No

Q11. SESSO
1. Maschile
2. Femminile

Q12. ETÀ_____

Q13. STATO CIVILE
1. Celibe/nubile
2. Coniugato/coniugata

Q14. LAVORO
1. Proprietario di azienda/artigiano/libero professionista
2. Manager
3. Impiegato
4. Impiegato statale
5. Insegnante
6. Studente
7. Altro_____

Q15. Commenti_____

◆ I agree to the above stated terms of the Alpine Product Information Card.
◆ Ich stimme dem Kontakt durch Alpine für Informations- und Befragungszwecke zu.
◆ J'accepte les termes de cette carte d'information produit Alpine.
◆ Estoy conforme con los términos de la tarjeta de información sobre producto de Alpine.
◆ Accetto i termini della scheda informazioni prodotti Alpine.

_____ **(Date/Datum/Date/Fecha/Data)**

_____ **(Signature/Unterschrift/Signature/Firma)**

Name/Nom/Nombre/Nome
(First Name/Vorname/Prénom/Primer nomble/Nome)
(Surname/Familienname/Nom de famille/Apellido/Cognome)

Home Address/Privatanschrift/Adresse/Dirección/Indirizzo
(Street/Straße/Rue/Calle/Via) (Post Code/Postleitzahl/Code postal/Código postal/Codice postale)
(Town/City/Stadt/Ville/Ciudad/Città) (Country/Land/Pays/País/Paese)

Telephone Number: _____
E-Mail/Correo electrónico: _____

Q1 NO. Other
Q2
Q3 Month Year
Q4 NO.1. Model No. NO.2. Brand Name
Q5 NO. Other
Q6 Make: Model: Purchased Year: Model Year:
Q7 NO.
Q8 NO. 1 2 → Previous brand replaced. 1. 2. 3. → Brand Name
Q9 NO.
Q10 NO. 1 2 → Brand Name
Q11 NO.
Q12 years old
Q13 NO.
Q14 NO. Other
Q15 Comments

LUFTPORT
PAR AVION
PRIORITAIRE

NE PAS AFFRANCHIR

NICHT FREIMACHEN
NO STAMP REQUIRED

REPONSE PAYEE/ WERBEANTWORT
ALLEMAGNE

ALPINE ELECTRONICS (EUROPE) GmbH
Frankfurter Ring 117, 80807 München,
Germany